595J08100

09/2025

Batteur-mélangeur électronique 20L

Electronic Planetary mixer 20L

Batidora mezcladora electronica 20L

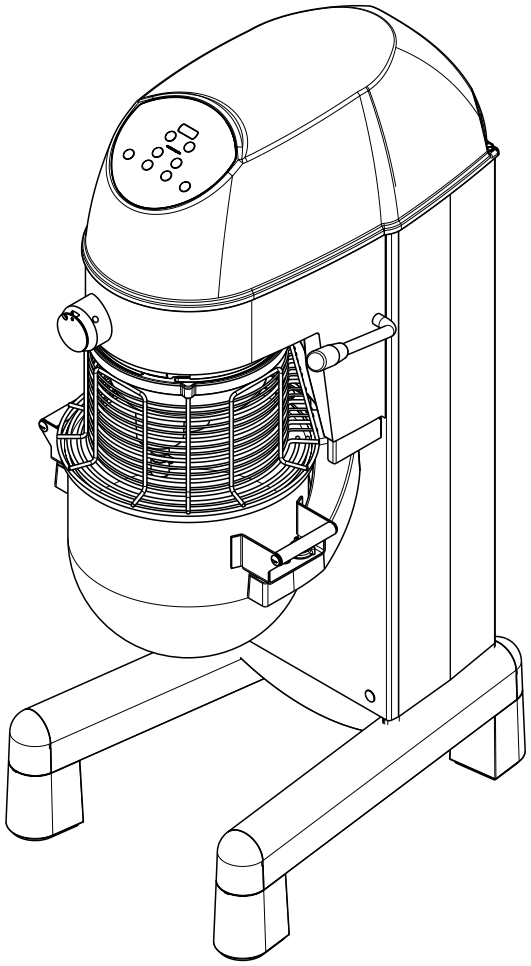

Manuel d'utilisation FR
User manual GB
Manual de utilizacion ES

La langue de référence pour cette instruction est le Francais.

FR

09/2025

595J08100

Table des matières

A - AVERTISSEMENT ET CONSIGNES DE SÉCURITÉ 1
B - CONDITIONS DE GARANTIE ET EXCLUSIONS DE LA GARANTIE 9
C - INFORMATIONS GÉNÉRALES 10
D - TRANSPORT, MANUTENTION ET STOCKAGE 12
E - INSTALLATION ET MONTAGE 13
F - FONCTIONNEMENT 14
G - NETTOYAGE ET ENTRETIEN DE L'APPAREIL 18
H - DÉPANNAGE 19

A - AVERTISSEMENT ET CONSIGNES DE SÉCURITÉ

Informations générales

Afin de pouvoir utiliser cet appareil en toute sécurité et comprendre correctement le Manuel, il est recommandé d'avoir une bonne connaissance des termes et des conventions typographiques utilisés dans la documentation. Afin de distinguer et d'être en mesure de reconnaître aisément les différents types de danger, les symboles suivants sont utilisés dans le présent Manuel :



AVERTISSEMENT
Danger pour la santé et la sécurité des opérateurs



AVERTISSEMENT
Risque d'électrocution - tension dangereuse.



AVERTISSEMENT
Risque de coincement



ATTENTION
Risque de détérioration de l'appareil ou du produit traité.



IMPORTANT
Instructions ou informations importantes concernant le produit



Équipotentialité

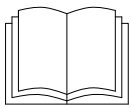

Lire attentivement toutes les instructions avant d'utiliser l'appareil



Détails et explications

Fabricant Electrolux Professionel ZI du MONT 23200 AUBUSSON www.electroluxprofessional.

Consignes de sécurité importantes

Le Manuel d'utilisation fournit à l'utilisateur des informations qui lui permettront de travailler correctement, facilement et en toute sécurité avec la machine (ci-après désignée « machine » ou « appareil »).

Les consignes suivantes ne doivent en aucun cas être considérées comme une longue liste d'avertissement et de contraintes, mais plutôt comme une série d'instructions destinées à améliorer, à tous les égards, les performances de la machine et surtout à éviter des dommages matériels résultant de procédures d'utilisation et de gestion inadéquates.

Il est essentiel que chaque personne responsable du transport, de l'installation, de la mise en service, de l'utilisation, de l'entretien, de la réparation ou du démontage de la machine prenne connaissance de ce Manuel et le lise attentivement avant de procéder aux différentes opérations, ceci afin d'éviter toute manoeuvre incorrecte ou inappropriée susceptible de provoquer des dommages corporels ou matériels.

Il est également important de toujours maintenir le Manuel à la disposition de l'opérateur, de le conserver à l'endroit où la machine est utilisée, et de le consulter immédiatement en cas de doute ou chaque fois que cela est nécessaire.

Si, après la lecture du Manuel, il subsiste des doutes concernant l'utilisation de la machine, ne pas hésiter à consulter le fabricant ou le SAV, toujours au service de l'utilisateur pour lui fournir une aide rapide et efficace lui permettant d'améliorer le fonctionnement de la machine et en optimiser l'efficacité.

- **Lire attentivement le Manuel de l'appareil avant de l'utiliser.**
- **Conserver le manuel pour pouvoir le consulter après l'installation.**
- **Toujours installer l'appareil dans un local aéré.**

SOS

- **Placer les numéros de téléphone d'urgence bien en vue.**
- **L'installation et l'entretien doivent être uniquement effectués par des techniciens spécialisés et agréés par le fabricant. Pour une assistance, contacter un SAV agréé. Exiger des pièces de rechange d'origine.**
- **Cet appareil peut être utilisé par des enfants agées de 8 ans ou plus ou des personnes dont les capacités physiques, sensorielles ou mentales sont réduites ou le manque d'expérience et de connaissances uniquement si ils ont reçu des instructutions spécifiques ou une supervision leurs permettant d'utiliser la machine de façon sûr et de comprendre les dangers induits.**
- **Le nettoyage et l'entretien ne doivent jamais être confiés à des enfants sans surveillance.**
- **Ne pas laisser les enfants jouer avec le matériel.**
- **Le personnel qui utilise l'appareil doit avoir suivi une formation spécifique concernant les risques impliqués.**
- **Surveiller l'appareil pendant son fonctionnement.**
- **Débrancher l'appareil en cas de panne ou de dysfonctionnement.**
- **Ne pas utiliser de produits (même si dilués) contenant du chlore (hypochlorite de sodium, acide chlorhydrique ou muriatique, chlorure d'ammonium etc.) pour nettoyer l'appareil.**
- **Ne pas utiliser d'ustensiles métalliques (brosses ou éponges à récurer de type Scotch Brite) pour nettoyer l'appareil.**
- **Éviter que l'huile ou la graisse entrent en contact avec les parties en matière plastique.**
- **Veiller à éviter que la saleté, la graisse, les aliments ou toute autre substance se déposent sur l'appareil.**
- **Ne pas laver l'appareil avec des jets d'eau directs ou des nettoyeurs vapeur.**
- **Frotter l'unité avec une éponge humide imbibée de détergent, puis le sécher.**
- **Ce Manuel est disponible au format numérique en contactant le revendeur, le SAV de référence (PDF), ou en scannant le QR code sur l'appareil.**
- **Scannez le QR code de l'appareil pour accéder aux tutoriels de vidéo, manuels d'utilisation**

dans d'autres langues et autres matériaux de support.

- **Installer un interrupteur de protection en amont de l'appareil.**
- **L'ouverture des contacts et le courant de dispersion maximum doivent être conformes aux réglementations en vigueur.**
- **Il est conseillé de faire inspecter l'appareil par un technicien agréé au moins tous les 12 mois.**
- **Il est conseillé à cet effet de souscrire un contrat de maintenance.**
- **Les personnes portant un stimulateur cardiaque doivent consulter leur médecin pour savoir si leur sécurité est garantie lors de l'utilisation de ce type d'appareil.**
- **Le symbole**  **apparaissant sur le produit indique qu'il ne doit pas être considéré comme déchet ménager, mais qu'il doit être évacué selon les normes, afin d'éviter tout impact négatif sur l'environnement et la santé des personnes.**
- **Pour plus d'informations sur le recyclage de cet appareil, contacter l'agent ou le revendeur local de l'appareil, le SAV ou l'organisme local compétent pour l'élimination des déchets.**
- **Le symbole**  **« Consulter le Manuel d'utilisation » indique qu'il convient de lire le Manuel d'utilisation avant de continuer à utiliser l'appareil.**
- **Si le câble d'alimentation est endommagé, le faire remplacer par le fabricant, son agent de service ou toute personnes qualifiées, afin d'éviter tout risque.**
- **Ne pas essayer d'introduire un doigt ou un objet pendant que la machine fonctionne.**
- **Toujours débrancher la machine avant toute intervention.**
- **Éviter toute mauvaise manipulation de l'appareil et des accessoires.**
- **Si l'appareil s'arrête en cours de travail :**

- Le laisser refroidir jusqu'au réarmement de la sécurité thermique. Voir paragraphe "H" des dépannages.

- Si les problèmes persistent, contacter le SAV du revendeur local.

- **Cet appareil est conçus pour être utilisés dans des applications commerciales, comme des cuisines, des restaurants, des cantines, des hôpitaux ou des entreprises commerciales, comme des boulangeries, des boucheries, etc... mais pas pour la production alimentaire de masse en continu.**
- **Seuls des techniciens spécialisés sont autorisés à intervenir sur l'appareil.**
- **Tenir tous les emballages et les détergents hors de portée des enfants.**
- **Ne pas conserver de substances explosives, comme des récipients sous pression contenant un produit inflammable, a côté de cet appareil.**
- **Ne pas retirer, falsifier ou rendre illisible le marquage de la machine.**
- **Au moment de la démolition de l'appareil, le marquage devra être détruit.**

Le non-respect des consignes ci-dessus peut compromettre la sécurité de l'appareil.

La garantie s'annule si ces consignes ne sont pas respectées.

Le fabricant décline toute responsabilité en cas de dommages et d'anomalies de fonctionnement résultant :

- **du non-respect des instructions données dans le présent Manuel.**
- **de réparations effectuées de manière incorrecte et du remplacement à l'aide d'autres pièces que celles spécifiées dans le catalogue des pièces détachées (le montage et l'utilisation de pièces et d'accessoires non d'origine peuvent nuire au fonctionnement de la machine et faire échoir la garantie) ;**
- **de modifications ou d'interventions non autorisées;**
- **d'un entretien insuffisant;**
- **de l'utilisation impropre de la machine ;**
- **d'événements exceptionnels non prévisibles ;**
- **de l'utilisation de la machine par du personnel non informé et non formé ;**
- **de la non-application des dispositions en vigueur dans le pays d'utilisation en matière de**

sécurité, d'hygiène et de santé sur le lieu de travail.

Le fabricant décline toute responsabilité en cas de dommages résultant de transformations ou de modifications arbritaires effectuées par l'utilisateur ou par le client.

La responsabilitée de l'identification et de la sélection des équipements de protection individuelle adéquats à porter par les opérateurs est à la charge de l'employeur, du responsable du lieu de travail ou du technicien du SAV, conformément aux normes en vigueur dans le pays d'utilisation.

Electrolux Professional décline toute responsabilité pour les inexactitudes qui auraient pu se glisser dans le Manuel, si elles sont imputables à des erreurs d'impression ou de traduction.

Tout complément au Manuel d'installation, d'utilisation et d'entretien que le fabricant estimera utile d'adresser au client devra être conservé avec le Manuel et en fera partie intégrante.

CONSERVATION DU MANUEL

Le Manuel doit être conservé pendant toute la durée de vie de la machine, jusqu'à sa mise au rebut. En cas de cession, de vente, de location, de concession d'usage ou de prêt, le présent Manuel doit accompagner la machine.

Équipements de protection individuelle

Un tableau récapitulatif des Équipements de Protection Individuelle (EPI) à utiliser durant les différentes phases d'utilisation de la machine est fourni ci-dessous.

Phase	Vêtements de protection	Chaussures de sécurité	Gants	Lunettes	Casques de sécurité
Transport		■	■		■
Manutention		■	■		
Déballage		■	■		
Montage		■	■		
Utilisation normale	■	■	■		
Réglages	■	■			
Nettoyage courant	■	■	■	■	
Nettoyage exceptionnel	■	■	■	■	
Entretien	■	■	■		
Démontage	■	■	■		
Démolition	■	■	■		

Légende :

■ EPI PRÉVUS

■ EPI À DISPOSITION OU À UTILISER SI NÉCESSAIRE

□ ÉPI NON NÉCESSAIRES

Pendant l'utilisation courante, les gants protègent les mains contre tout contact avec les parties chaudes de l'appareil ou des aliments chauds.

Sécurité générale

- Les appareils sont équipés de dispositifs de sécurité électriques et/ou mécaniques destinés à protéger les utilisateurs et l'appareil.
- Il est interdit de faire fonctionner l'appareil après avoir retiré, manipulé ou endommagé les protections et les dispositifs de sécurité.
- Ne modifier en aucun cas les pièces fournies avec l'appareil.
- Avant d'entreprendre une maintenance, débrancher le cordon d'alimentation de la prise murale.

Consignes de sécurité générales

L'utilisateur ne peut en aucun cas retirer ou modifier ces dispositifs. Le Fabricant décline toute respon-

sabilité en cas de manipulation ou de non-utilisation de ces dispositifs.
Pictogrammes de sécurité devant figurer sur la machine ou à proximité de cette dernière.

Interdiction	Signification
	Ne pas retirer les dispositifs de sécurité
	Il est intredit d'utiliser de l'eau pour éteindre les incendies (au niveau des pièces électrique)

Danger	Signification
	Risque d'électrocution (au niveau des pièces électriques)
	Risque de coincement

Mises en garde lors de l'utilisation et de l'entretien

- Des risques de nature essentiellement mécanique, électrique sont présents sur la machine. Ces risques ont été neutralisés aux endroits où cela était possible :

– soit directement en adoptant des solutions appropriées ;
– soit indirectement en utilisant des écrans, des protections et des dispositifs de sécurité.

- Au cours de l'entretien, certains risques qu'il n'est pas possible d'éliminer subsistent ; ceux-ci doivent être neutralisés en adoptant des comportements et des précautions spécifiques.
- Il est interdit d'effectuer des opérations de contrôle, de nettoyage, de réparation et d'entretien sur des organes en mouvement. Les utilisateurs doivent être avertis par des avis parfaitement visibles.
- Afin de garantir les performances et un fonctionnement optimal de la machine, il est indispensable d'effectuer périodiquement l'entretien en suivant les consignes données dans le présent manuel.
- Il est conseillé de contrôler régulièrement le bon fonctionnement des dispositifs de sécurité et l'isolation des câbles électriques qui devront être remplacés si nécessaire.
- Les opérations d'entretien de l'appareil sont réservées exclusivement au personnel spécialisé portant les équipements de protection individuelle nécessaires et disposant de matériels, d'outils et de moyens auxiliaires appropriés.
- **Il est interdit de faire fonctionner la machine après avoir retiré, manipulé ou endommagé les dispositifs de sécurité.**

Utilisation incorrecte raisonnablement prévisible

Toute utilisation autre que celle spécifiée dans le présent Manuel est considérée comme incorrecte. Pendant le fonctionnement de la machine, les travaux ou activités différents de ceux prévus sont considérés incorrects et peuvent entraîner, en général, des risques pour la sécurité des utilisateurs et endommager la machine. Sont considérés comme usages incorrects raisonnablement prévisibles :

- l'absence d'entretien, de nettoyage, de contrôles réguliers de la machine ;
- les modifications structurelles ou de la logique de fonctionnement ;
- la manipulation des écrans ou des dispositifs de sécurité ;
- la non-utilisation des équipements de protection individuelle par les opérateurs, le personnel spécialisé et le personnel chargé de l'entretien ;
- la non-utilisation d'accessoires appropriés (par ex., l'utilisation d'équipements non adaptés) ;
- l'entreposage à proximité de l'appareil de matériaux combustibles ou inflammables, ou quoi qu'il en soit, non compatibles ou n'ayant aucun lien avec le travail à effectuer ;
- l'installation incorrecte de la machine ;

- l'introduction dans l'appareil d'objets ou de choses incompatibles avec l'utilisation ou pouvant nuire à la machine ou aux personnes ou polluer l'environnement ;
- monter sur la machine ;
- le non-respect des instructions relatives à l'utilisation pour laquelle la machine est conçue ;
- d'autres comportements comportant des risques que le Fabricant ne peut éliminer.

Les comportements décrits ci-dessus sont interdits !

Risques résiduels

- La machine met en évidence des risques qui n'ont pas été entièrement éliminés lors de la conception ou de l'installation de protections appropriées. Quoi qu'il en soit, l'opérateur a été informé de ces risques dans le présent Manuel, qui indique précisément le type d'équipements de protection individuelle dont doit se munir le personnel intervenant sur la machine.

Afin de maintenir ces conditions, les zones autour de la machine doivent toujours :
– être dégagées (absence d'outils, de récipients, de boîtes, etc.) ;
– être propres et sèches ;
– être parfaitement éclairées.

Afin de fournir au client une information complète, les risques résiduels qui subsistent sur la machine sont énoncés ci-après.

Risque résiduel	Description d'une situation dangereuse
	L'opérateur peut se coincer les doigts entre le bol et l'écran.

Utilisation normale de la machine

- En cas d'anomalies importantes (par exemple, court-circuit, câbles hors du bornier, pannes de moteur, détérioration des gaines de protection des câbles électriques, etc.), l'opérateur doit débrancher immédiatement la machine et prévenir le personnel en charge de la maintenance de l'équipement.

Transport, manutention et stockage

- Le transport (transfert de la machine d'un lieu à un autre) et la manutention (déplacement dans les lieux de travail) doit être effectué par le personnel équipé des dispositifs de protection individuelle.

Nettoyage et entretien de l'appareil

- Avant de procéder au nettoyage ou à l'entretien, mettre l'appareil hors tension.
- Il est interdit d'enlever les protections de sécurité.
- Utiliser des équipements de protection individuelle appropriés.
- Les opérations d'entretien, de vérification et de révision de l'appareil doivent être réalisées exclusivement par le personnel spécialisé ou par le SAV, équipé de tous les équipements de protection individuelle, outils et moyens auxiliaires appropriés.
- Toute intervention sur les équipements électriques doit être effectuée exclusivement par le personnel spécialisé ou par le SAV.
- Respecter les exigences pour les interventions d'entretien courant et exceptionnel. Le non-respect de ces avertissements peut entraîner des risques pour le personnel.

Entretien courant

- Débrancher l'appareil avant le nettoyage.
- Ne pas nettoyer l’appareil avec des jets d’eau ou des nettoyeurs vapeur.
- Ne pas mettre l’appareil dans l’eau.
- Veiller à bien choisir et utiliser les produits de nettoyage pour conserver l’appareil en bon état de fonctionnement et de sécurité.
- Avant de mettre l’appareil en service, nettoyer toutes les parties internes et les accessoires avec de l’eau tiède et du savon neutre ou avec des produits biodégradables à plus de 90 % (pour réduire l’émission de substances polluantes dans l’atmosphère) ; après quoi, rincer et sécher soigneusement.
- Pour le nettoyage de l'appareil, ne pas utiliser de produits à base de solvants (trichloréthylène, etc.), de poudres ou d'agents abrasifs, de pailles de fer ou d'éponges susceptibles d'endommager les surfaces. Éviter d'utiliser des solvants organiques et des huiles essentielles. Ces substances pourraient endommager les éléments en matière synthétique de l'appareil.
- Ne pas utiliser de produits (même si dilués) contenant du chlore (hypochlorite de sodium, acide chlorhydrique ou muriatique, chlorure d’ammonium etc.).

Entretien préventif

- Pour garantir la sécurité et la performance de votre équipement, il est recommandé de demander aux techniciens agrées de procéder à son entretien tous les 12 mois, conformément aux manuels d’entretien. Pour plus de détails, merci de contacter votre SAV local.

Réparation et entretien exceptionnel

- Les réparations et les entretiens exceptionnels doivent être confiés exclusivement au personnel spécialisé autorisé. Le fabricant décline toute responsabilité en cas de défaillance ou de dégât résultant de l'intervention d'un technicien non autorisé par le fabricant, auquel cas la garantie originale du fabricant sera invalidée.

Pièces et accessoires

- Utiliser exclusivement des accessoires et/ou des pièces détachées d'origine. L'utilisation d'accessoires et/ou de pièces non d'origine invalidera la garantie originale du fabricant outre le fait que la machine risque de ne plus être conforme à la norme de sécurité.

Intervalles d'entretien

- Les intervalles d'inspection et d'entretien dépendent des conditions réelles de fonctionnement de l'appareil et des conditions environnementales (présence de poussière, d'humidité, etc.), raison pour laquelle il n'est pas possible de définir des intervalles très précis. Quoi qu'il en soit, il est recommandé de procéder à un entretien régulier et particulièrement soigné de l'appareil afin de réduire au maximum les arrêts machine.

Entretien, vérifications, contrôles et nettoyage	**Fréquence**	**Responsabilité**
Nettoyage ordinaire : • Nettoyage général de l'appareil et de la zone environnante.	Quotidienne	Opérateur
Contrôle : • Contrôler la partie mécanique servant à l'entrainement des outils. • Contrôler la tension de la courroie.	Quotidienne Annuelle	Opérateur Service
Contrôle câble de connexion électrique : • Vérifier l'état du câble d'alimentation	Quotidienne	Opérateur
Structure de l'appareil : • Vérifier le serrage des vis, systèmes de fixation...	Annuelle	Service
Révision générale de l'appareil : • Vérifier tous les composants, équipements électriques, traces de corrosion	Annuelle	Service

- Il est également recommandé de stipuler un contrat d'entretien préventif et programmé avec le SAV.

Mise au rebut de la machine

- Les opérations de démontage doivent être effectuées par le personnel spécialisé.
- Les interventions sur les équipements électriques, mis hors tension, sont exclusivement réservées au personnel spécialisé.
- Avant de se débarrasser de l'appareil, le rendre inutilisable en coupant son câble d'alimentation.

B - CONDITIONS DE GARANTIE ET EXCLUSIONS DE LA GARANTIE

Si le produit acheté est couvert par une garantie, cette garantie sera conforme aux réglementations locales, sous réserve que le produit soit installé et utilisé aux fins pour lesquelles il a été conçu et selon les modalités décrites dans la documentation appropriée de l'équipement.
La garantie ne s'applique que si le client a utilisé des pièces détachées d'origine et procédé aux entretiens conformément à la documentation en matière d'utilisation et d'entretien mise à disposition sous format imprimé ou électronique par Electrolux Professional.
Electrolux Professional recommande vivement d'utiliser des détergents, produits de rinçage et détartrants agréés par Electrolux Professional afin d'obtenir des résultats optimums et maintenir le produit à son niveau d'efficacité maximum au fil du temps.
La garantie Electrolux Professional ne couvre pas :

- frais de déplacement du technicien pour livrer ou récupérer le produit ;
- installation ;
- formation à l'utilisation/au fonctionnement ;
- remplacement (et/ou fourniture) de pièces d'usure, sauf si ce remplacement résulte de vices de matériaux ou de fabrication signalés dans un délai d'une (1) semaine suivant l'identification de la défaillance ;
- correction du câblage externe ;
- correction de réparations non autorisées ou de dommages, défaillances ou dysfonctionnement provoqués et/ou résultant de ;

– capacité insuffisante et/ou anormale des systèmes électriques (courant/tension/fréquence, y compris les pics et/ou les pannes) ;
– négligence, utilisation abusive et/ou non-respect par le client des instructions d'utilisation et d'entretien décrites dans la documentation appropriée de l'équipement ;
– procédures incorrectes ou insuffisantes d'installation, réparation, maintenance (y compris manipulations, modifications et réparations effectuées par des tiers ou tiers non autorisés) et modification des systèmes de sécurité ;
– Utilisation de composants non d'origine (par exemple, pièces d'usure ou pièces détachées;
– conditions ambiantes provoquant des contraintes thermiques (par exemple, sur-chauffe/gel) ou chimiques (par exemple, corrosion/oxydation) ;
– insertion de corps étrangers dans le produit ou association de corps étrangers au produit ;
– accidents ou force majeure ;
– transport et manipulation, y compris rayures, bosses, éclats et/ou autres dégâts de la finition du produit, sauf spécifications contraires, si ces dégâts résultent de vices de matériaux ou de fabrication signalés dans un délai d'une (1) semaine suivant la livraison ;

- produit dont le numéro de série a été supprimé, modifié ou n'est plus facilement lisible ;
- accessoires et logiciel non approuvés ou spécifiés par Electrolux Professional.

La garantie ne couvre aucune activité de maintenance programmée (y compris les pièces nécessaires à cet effet), ni la fourniture de détergents, sauf spécifications contraires prévues par un quelconque accord local, en vertu de conditions locales.
Pour la liste des SAV agréés, consulter le site Web Electrolux Professional.

C - INFORMATIONS GÉNÉRALES

Caractéristiques techniques :

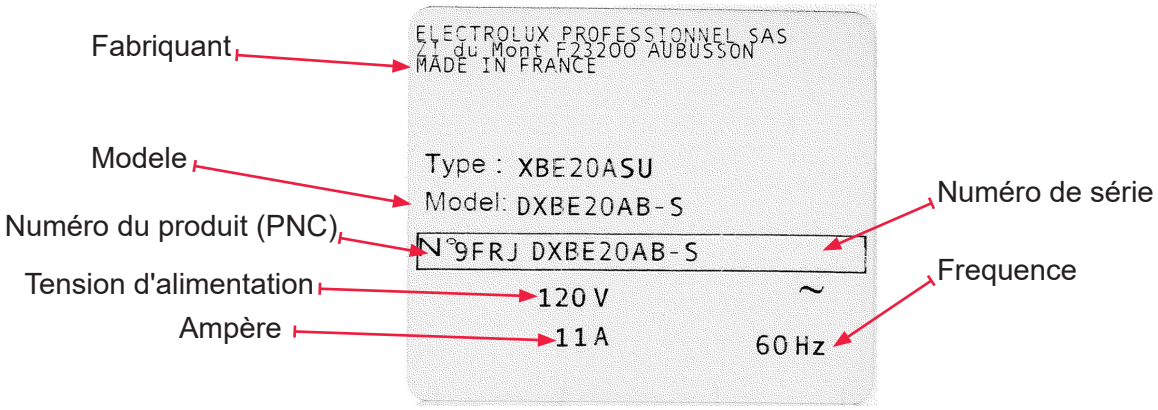

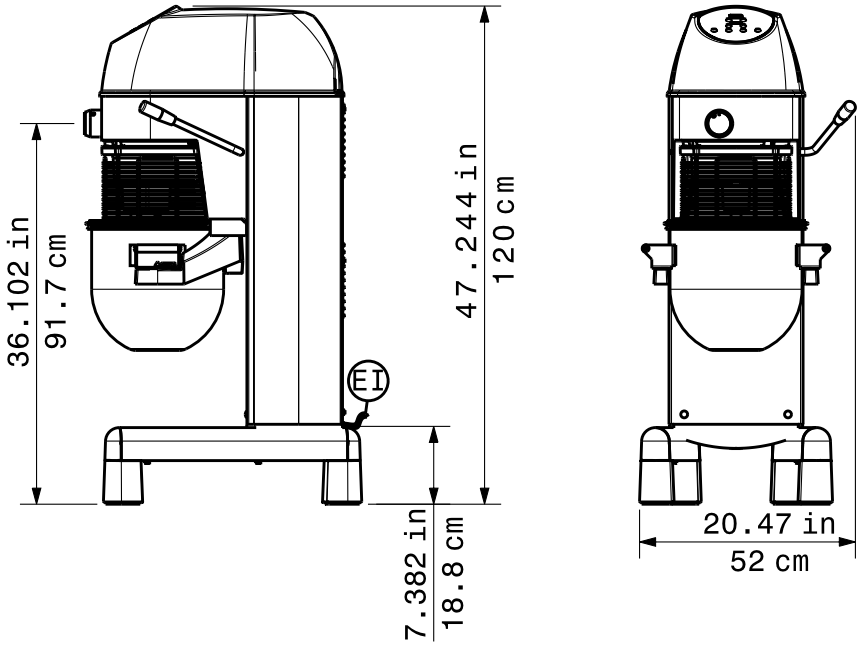

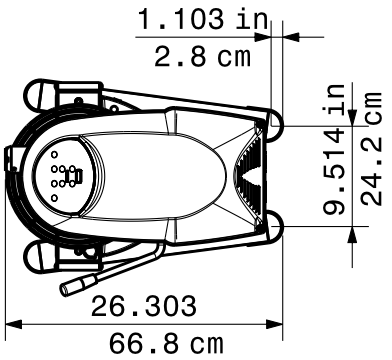

Scannez le code QR de l'appareil pour accéder aux tutoriels de vidéos, manuels d'utilisation dans d'autres langues et autres matériaux de support.

AVERTISSEMENT
Voir “Avertissement et consignes de sécurité“.

Utilisation prévue et contraintes d'utilisation

Ces batteurs-mélangeurs électroniques sont des appareils professionnels de boulangerie-pâtisserie conçus pour pétrir, mélanger et fouetter tous produits alimentaires.

Toute autre utilisation que celle décrite dans ce manuel, n'est pas considérée normale par le fabricant.



ATTENTION
L'appareil ne convient pas à une installation à l'extérieur ou dans des environnements exposés à des agents atmosphériques (pluie, rayons directs du soleil, etc.).



NOTE!
Le fabricant décline toute responsabilité en cas d'utilisation des appareils différente de celle prévue.

Mise en place

- Prévoir une alimentation électrique, installer l'appareil sur une surface plane et stable.

Introduction

- Les opérations d'installation et de montage de la machine doivent être réalisées exclusivement par le personnel spécialisé équipé de tous les dispositifs de protection individuelle, équipements, outils et moyens auxiliaires appropriés.
- Les opérations décrites doivent être effectuées conformément aux normes de sécurité en vigueur.
- Avant toute procédure d'installation et de montage, couper l'alimentation électrique de l'appareil.

Branchement électrique

- Les interventions sur les installations électriques doivent être réalisées uniquement par le personnel spécialisé.
- Le branchement électrique de l'appareil doit être réalisé conformément aux normes et aux prescriptions en vigueur dans le pays d'utilisation.
- Les informations relatives à la tension d'alimentation de l'appareil sont présentes sur la plaque signalétique.
- Tout câble d'alimentation détérioré doit être remplacé par le SAV ou par le personnel spécialisé de façon à prévenir tout risque.
- Le fabricant décline toute responsabilité en cas de dommages ou d'accidents résultant du non-respect des consignes ci-dessus ou des normes de sécurité électrique en vigueur dans le pays d'utilisation de la machine.
- Le point de branchement dispose d'un contact de terre efficace et la tension et la fréquence de secteur correspondent à celles figurant sur la plaque signalétique. En cas de doute quant à l'efficacité de la terre, demander au personnel spécialisé de contrôler l'installation.
- Vérifiez les valeurs électriques de la plaque signalétique avant le raccordement.
- Il est recommandé de débrancher la machine après utilisation. Débranchez la machine avant de la déplacer.

D - TRANSPORT, MANUTENTION ET STOCKAGE



AVERTISSEMENT
Voir “Avertissement et consignes de sécurité“.

Déballage



IMPORTANT
Contrôler immédiatement l'appareil pour s'assurer qu'il n'a pas subi de dommages pendant le transport.Examiner les emballages avant et après le déchargement.
Enlever l'emballage. En déballant et en manipulant l'appareil, veiller à ne provoquer aucun choc.



NOTE!

- *Le transporteur est responsable de la sécurité de la marchandise pendant le transport et la livraison.*
- *Présenter une réclamation au transporteur en cas de dommages apparents ou cachés.*
- *Si la marchandise est endommagée ou la livraison incomplète, le signaler sur le bon de livraison.*
- *Le chauffeur doit signer le bordereau de transport : le transporteur peut ne pas accepter de réclamations si le bordereau de transport n'est pas signé (le transporteur peut fournir le formulaire nécessaire).*

Élimination de l'emballage

Les emballages doivent être mis au rebut conformément aux réglementations en vigueur dans le pays d'utilisation de l'appareil. Tous les matériaux utilisés pour l'emballage sont compatibles avec l'environnement. Ils peuvent être conservés sans risque, recyclés ou brûlés dans une installation d'incinération des déchets. Les pièces en plastique recyclables portent les sigles suivants :



PE Polyéthylène
- Housses des différents éléments
- Sachet contenant les instructions



PP Polypropylène
- Sangles



- Emballage extérieur

Les éléments en carton peuvent être éliminés en respectant les normes en vigueur dans le pays d'utilisation de l'appareil.

Stockage

La machine et/ou ses pièces doivent être entreposées et protégées contre l'humidité, dans un milieu ambiant non agressif, exempt de vibrations et à une température ambiante comprise entre -25°C et 50°C.

E - INSTALLATION ET MONTAGE

Ces batteurs sont uniquement posés au sol.

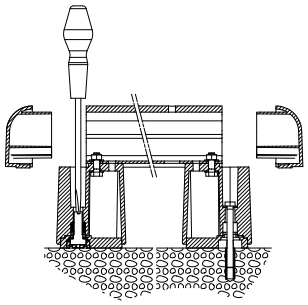

- **Pour caler ou mettre de niveau le batteur :**

- Retirer l'embout du pied avant à régler.
- Visser à l'aide d'un tournevis afin de mettre le patin réglable en contact.
- Vérifier la stabilité en faisant tourner en grande vitesse le batteur avec sa palette.

Si besoin, il est possible d'affiner le réglage avec la machine en fonctionnement.

- Remettre le bouchon en place.

- **Pour sceller au sol le batteur : Scellemment au niveau des pieds arrière**

- Retirer les embouts des 2 pieds arrière.
- Visser à l'aide d'un gros tournevis de façon à extraire les pieds réglables.
- Repérer les 2 trous à percer (vis Ø8 maxi, longueur 80 mini, chevilles non fournies).

AVERTISSEMENT
Voir "Avertissement et consignes de sécurité".

Introduction

Pour assurer le bon fonctionnement de l'appareil et le maintien des conditions de sécurité pendant son utilisation, respecter scrupuleusement les consignes données dans ce paragraphe et dans le paragraphe A.
Le fabricant décline toute responsabilité en présence d'effets corrosifs dus à des causes extérieures.

Responsabilités du client

Tâches et interventions incombant au client :

- Pour plus d'informations sur le branchement électrique, voir Branchement électrique : informations génerales;
- Vérification de la planéité de la surface d'appui de la machine.

F - FONCTIONNEMENT

Tableau de commandes

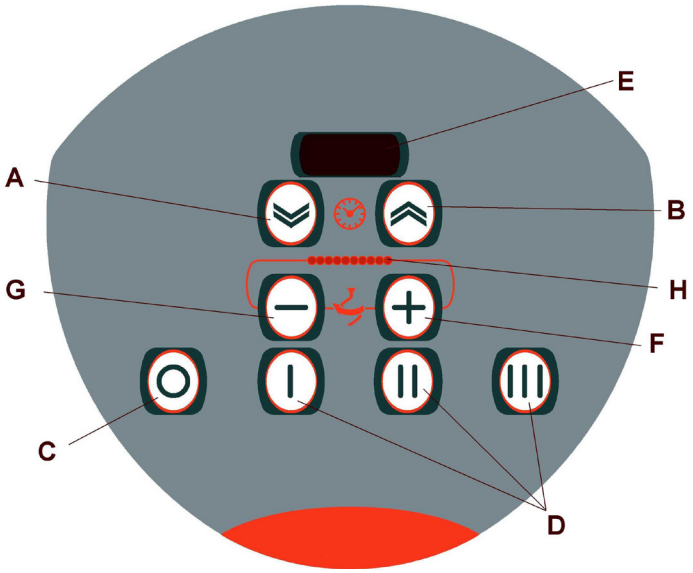

A. Diminution temps minuterie
B. Augmentation temps minuterie
C. Bouton "arrêt"
D. Bouton "marche" avec vitesse présélectionnée
E. Afficheur minuterie
F. Augmentation vitesse
G. Diminution vitesse
H. Afficheur vitesse

LA SECURITE DE L'UTILISATEUR est assurée par :

- L'arrêt du moteur à l'ouverture de l'écran de protection.
- La conception de l'écran permettant d'ajouter des produits pendant le travail en toute sécurité.
- L'arrêt du moteur à la descente du berceau. Pas de redémarrage en appuyant sur le bouton MARCHE.
- La nécessité d'appuyer sur le bouton MARCHE après un arrêt (dispositif à «manque de tension»).
- Une protection contre les surintensités, les surtensions, les soustensions et les échauffements du moteur.
- Le respect des instructions de la présente notice pour l'utilisation, le nettoyage et l'entretien de la machine.

Toute autre utilisation que celle décrite dans ce manuel, n'est pas considérée comme normale par le fabricant.

Mise en service / utilisation

RÉGLAGE DES SÉCURITÉS

- **Avant chaque utilisation vérifier le bon fonctionnement des sécurités.**

Le moteur doit s'arrêter à l'ouverture de l'écran, à la descente du bol.

- **Si cette fonction de sécurité n'est pas réalisée :**

Ne pas utiliser l'appareil.
Le faire régler par le service maintenance de votre revendeur.



Avant de mettre l'appareil en service, nettoyer le porte-planétaire, l'arbre porte-outils, l'écran de protection à l'eau chaude additionnée de détergent-dégraissant-désinfectant compatibles avec les matériaux ou à l'eau tiède et du savon neutre. Utiliser de préférence des produits biodégradables à plus de 90 % pour réduire l'émission de substances polluantes dans l'atmosphère. Après quoi, rincer à l'eau claire et sécher soigneusement. Il est recommandé d'utiliser les produits Electrolux Professional.

Mise en marche :
La mise en marche normale des batteurs est obtenue si l'ensemble berceau porte-bol est en position de travail.
- L'écran de protection est monté et fermé.
- La minuterie est réglée sur marche continue ou temporisée.
- Le bol est en position sur le berceau.

a) Marche temporisée :
- Sélection du temps sur **E** par appui sur les touches **A** et **B**.
- Mise en marche par appui sur la touche **D**.
- Arrêt à la fin du temps sélectionné ou par appui sur la touche **C**.

Nota :
- Pour modifier le temps en cours de décompte, appuyez sur la touche **C** puis modifier par les touches **A** et **B**, reprendre le cycle en appuyant sur la touche **D**.
- Le temps sélectionné au début du cycle reste en mémoire.
- Pour arrêter définitivement un cycle en cours, appuyez 2 fois sur la touche **C**.

b) Marche continue :
- Sélection de ---- sur **E** par appui continu de la touche **A**.
- Mise en marche par appui sur la touche **D**.
- Arrêt par appui sur la touche **C**.

c) Variation de la vitesse et vitesses présélectionnées :
- Les vitesses **I**, **II** et **III** (touches **D**) sont programmées en usine. A tout moment on peut faire varier la vitesse par appui sur les touche **F** et **G**. De même, à tout moment, on peut revenir à une des vitesses programmées par appui sur une touche **D**.

d) Programmation des touches D :
- Mettre la machine sous tension.
- Mettre en marche la machine en appuyant sur le bouton **I**, **II** ou **III** suivant la vitesse choisie à programmer.
- Ajuster la vitesse par les boutons **+** et **-**.
- Maintenir appuyée la touche ^ de la minuterie jusqu'à extinction de l'afficheur de vitesse.
- Répéter l'opération pour chaque vitesse (**I**, **II**, **III**).
- La mise hors tension de la machine efface la programmation.

MONTAGE - DEMONTAGE DE L'ECRAN DE PROTECTION

Afin de faciliter son nettoyage, l'écran de protection rotatif est amovible.



- **Pour le démonter :**

- Arrêter la machine, descendre le berceau, enlever l'outil et le bol.
- L'écran étant verrouillé, le tourner sens horaire ↻ (1 tour complet) jusqu'en butée.
- L'écran se décroche vers le bas et se désolidarise de lui-même.

LE BATTEUR NE PEUT DEMARRER LORSQUE L'ÉCRAN EST ENLEVÉ ET SANS LA PRESENCE DU BOL.

- **Pour le remonter :**

- Mettre en concordance les patins en face des encoches de la couronne de l'écran.
- Le maintenir en pression vers le haut et tourner sens anti-horaire ↻ (1 tour complet) jusqu'au verrouillage en butée (passage du point dur).

Nota : L'écran tient de lui-même dès le début de la rotation.

LE BATTEUR NE PEUT DEMARRER QUE SI L'ECRAN EST CORRECTEMENT FERMÉ, VERROUILLÉ ET LE BOL EN POSITION SUR LE BERCEAU.

Mise en place du bol et des outils :



- Procéder comme suit :

- Descendre le berceau en position basse, en poussant le levier vers l'arrière.
- Mettre un outil à l'intérieur du bol.

Nota : Veiller à la propreté des appuis des poignées .

- Présenter le bol sur le berceau.
- Engager la rotule du bol dans le logement du berceau et descendre le bol verticalement pour positionner les deux doigts du berceau dans les trous des poignées.
- Emmancher l'outil sur l'arbre porte-outils et le faire pivoter sens anti-horaire ↻ pour le verrouiller.
- Ramener le levier vers soi pour remonter le bol en position travail.
- Fermer l'écran de protection.
- Appuyer sur le bouton MARCHE.

CHANGEMENT ET CHOIX DES VITESSES

- Le variateur électronique offre à l'utilisateur une grande souplesse d'utilisation et une gamme continue de vitesses, pour effectuer toutes sortes de travaux dans des conditions optimales de rendement et de qualité.
- Toujours démarrer en vitesse lente 1 pour éviter les projections ou l'émission de poussières de farine, puis augmenter progressivement la vitesse en fonction du travail demandé.

- **Vitesses d'utilisation des outils.**

V Vitesse au planétaire (Tr/mn)

Zone de travail normal préconisé
I : est la vitesse préconisée pour le crochet
II : est la vitesse préconisée pour la palette
III : est la vitesse préconisée pour le fouet

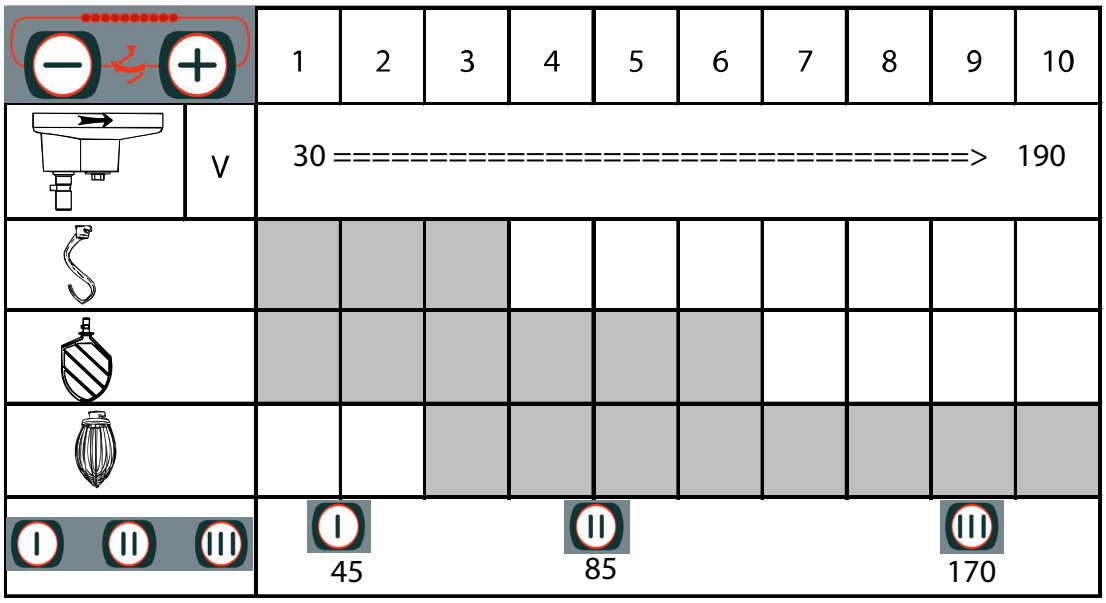

La capacité de travail d'un batteur est fonction de :
- L'outil utilisé.
- La nature, la quantité et la densité de la masse à travailler.
- La vitesse optimale pour un travail de qualité.
- L'exagération de la quantité se fait toujours au détriment de la qualité de travail et de la longévité des organes mécaniques du batteur et peut conduire à un échauffement anormal du moteur et à son arrêt brusque.

- **Quantités maximales conseillées**

Produits	Réferences	Bol 20L	Outils
Détrempe (Hydratation 60%)	Pâte	25lb	
Pizza (Hydratation 40%)	Pâte	9lb	
Purée	Pommes de terre	15lb	
Fondant	Sucre	12lb	
Blancs d'oeufs	Oeufs	1qt	

G - NETTOYAGE ET ENTRETIEN DE L'APPAREIL

AVERTISSEMENT
Voir “Avertissement et consignes de sécurité“.

Entretien courant

Informations concernant l'entretien
Les opérations d'entretien suivantes relèvent de la responsabilité du propriétaire et/ou de l'utilisateur de l'appareil.

IMPORTANT
Les problèmes résultant d'un entretien incorrect ou de l'absence d'entretien tel que décrit ci-après annuleront tout recours en garantie.

AVERTISSEMENT
Avant de procéder au nettoyage ou à l'entretien, mettre l'appareil hors tension.



Nettoyage de l’appareil

- Nettoyer l'appareil et les accessoires avant la première utilisation.
- **Afin de faciliter le nettoyage de l’appareil, nettoyer sans attendre et systématiquement l’appareil et les accessoires en fin de travail.**

ATTENTION

- Nettoyer l’extérieur de l'appareil à l’aide d’une éponge humide et d’un détergent doux, puis rincer à l’aide d’une éponge propre et sécher.

Nota : *Ne pas employer de détergents abrasifs qui rayent les surfaces.*
Ne pas utiliser de paille de fer ou tout autre matériau similaire pour nettoyer les surfaces. Il est recommandé d'utiliser les produits Electrolux Professional.

L’utilisation de produit chloré, et en particulier contenant du chlorure de didecyl dimethyl ammonium (N° CAS 7173-51-5) est très fortement déconseillée.

Si toutefois une procédure de nettoyage spécifique contraint à l’utilisation d’un tel produit, respecter scrupuleusement les dosages et mode d’emploi préconisés par le fabricant.
Rincer abondamment les surfaces à l’eau claire puis sécher.
Une mauvaise utilisation (surdosage, mauvais rinçage) peut conduire à une détérioration irréversible des surfaces (y compris aluminium et aciers inoxydables).

La garantie s'annule si ces consignes ne sont pas respectées.

H - DÉPANNAGE

Suivre les indications fournies et contacter au besoin le SAV, sans oublier de :
Débrancher l'appareil de l'alimentation principale ;
Dans certains cas, il est possible de remédier simplement et rapidement à certains défauts, en suivant les instructions de ce guide de dépannage :

Type d'anomalie	Causes possibles	Actions
L'appareil ne s'allume pas	L'appareil n'est pas branché à l'alimentation électrique.	Brancher l'appareil au réseau électrique. Contacter votre SAV
L'appareil s'allume, mais ne démarre pas.	L'écran est ouvert, le bol n'est pas présent sur le berceau, le berceau n'est pas en position de travail. Les détecteurs sont défectueux. La sécurité thermique du moteur est active. La carte de commande, le variateur ou le moteur sont défectueux.	Fermer l'écran, mettre le bol sur le berceau, remonter le berceau. Contacter votre SAV. Laisser refroidir l'appareil 30 minutes. Si le problème persiste, contacter votre SAV.
L'appareil s'arrête en cours de fonctionnement.	La sonde thermique s'est déclenchée.	Attendre quelques minutes pour redémarrer.
L'appareil ralenti	Manque puissance. Patinage de la courroie, usure. Quantité de produit trop importante.	Réduire la vitesse affichée. Vérifier la tension ou remplacement de la courroie. Diminuer la quantité de produit.
Bruit anormal.	Outil déformé, qui frotte ou tourne a l'envers. Bol pas en place, abimé. Courroie défectueuse	Remplacement de l'outil,vérifier le sens de rotation. Mise en place du bol ou remplacement. Vérifier la tension,remplacement de la courroie. Si le problème persiste, contacter votre SAV.

Après avoir effectué les contrôles préalablement décrits, si le défaut persiste, s'adresser au SAV en mentionnant :
A. la nature de l'anomalie ;
B. le PNC (code de production) de l'appareil voir chapitre D;
C. le numéro de série de l'appareil voir chapitre D.

 NOTE!
Le code PNC et le numéro de série sont indispensables pour l'identification du type d'appareil et de sa date de fabrication.

The reference language for this instruction manual is French.

GB

09/2025

595J08100

Table of Contents

A - WARNINGS AND SAFETY NOTICES 1
B - WARRANTY TERMS AND EXCLUSIONS 8
C - GENERAL INFORMATION 9
D - TRANSPORT, HANDLING, AND STORAGE 11
E - INSTALLATION AND ASSEMBLY 12
F - USE 13
G - CLEANING AND MAINTAINING THE APPLIANCE 17
H - TROUBLESHOOTING 18

A - WARNINGS AND SAFETY NOTICES

General Information

To be able to use this appliance safely and understand the Manual correctly, we recommend you become familiar with the terms and symbols used in the documentation. To easily distinguish and recognize the different types of hazard, this Manual uses the following symbols:



WARNING
Danger to the health and safety of users



WARNING
Risk of electrocution – hazardous voltage.



WARNING
Risk of entrapment



CAUTION
Risk of deterioration to the appliance or product being processed



IMPORTANT
Instructions or important information about the product



Electrical bonding

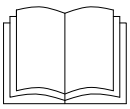

Please read all the instructions before using the appliance



Details and explanations

Manufacturer: Electrolux Professional ZI of MONT 23200 AUBUSSON www.electroluxprofessional.com

Important Safety Notices

This User Manual contains practical information for the user on how to work correctly and in complete safety, and is designed to make it easier to use the machine (called "machine" or "appliance" below).

What follows is in no case intended to be a long list of warnings and constraints, but rather a series of instructions meant to improve the service provided by the machine in every respect, and particularly to avoid a series of injuries or damage to equipment that might result from inappropriate procedures for use and management.

It is essential that all the people responsible for transporting, installing, commissioning, using, maintaining, repairing, or dismantling the machine should consult this manual and read it carefully before proceeding with the various operations, in order to avoid any incorrect or inappropriate handling that might be result in damage to the machine or put people's safety at risk.

It is just as important that the Manual should always be available to the operator and it should be kept carefully where the machine is used ready for easy and immediate consultation in case of any doubt, or in any case, whenever the need arises.

If after reading the Manual, there are still any doubts concerning how to use the machine, please do not hesitate to contact the Manufacturer or approved after-sales agent, who is constantly on hand to ensure quick and careful service for improved machine operation and optimum efficiency.

- **LRead the Manual carefully before using the appliance.**
- **Keep the Manual in a safe place so it can be referred to after installation.**
- **Always install the appliance in a well ventilated place.**

In an Emergency

- **Keep emergency phone numbers in a visible place.**
- **Installation and maintenance must be carried out only by specialized technicians approved by the manufacturer. If you need assistance, please contact an approved after-sales agent. Always use genuine spare parts.**
- **This appliance can be used by children aged from 8 years and above and persons with reduced physical, sensory or mental capabilities or lack of experiences and knowledge if they have been given supervision or instructions concerning use of the appliance in safe way and understand the hazards involved.**
- **Cleaning and user maintenance shall not be made by children without supervision.**
- **Children being supervised not to play with the appliance**
- **Personnel using the appliance must have received specific training on the risks involved.**
- **Use the appliance only under supervision.**
- **Unplug the appliance in the event of a breakdown or malfunction.**
- **Do not use products (even if diluted) containing chlorine (sodium hypochlorite, hydrochloric or muriatic acid, ammonium chloride, etc.) to clean the appliance.**
- **Do not use metal utensils (Scotch Brite brushes or scouring sponges) to clean the appliance.**
- **Avoid oil or grease coming into contact with plastic parts.**
- **Ensure that dirt, grease, food, or other substances do not settle on the appliance.**
- **Do not wash the appliance with direct water jets or steam cleaners.**
- **Wipe the unit with a damp sponge and a little detergent, then dry it.**
- **You can obtain this Manual in digital format (PDF) by contacting the dealer or your local after-sales agent or by scanning the QR code on the appliance.**
- **Scan the QR code on appliance backside to access videos tutorials, user manuals in other languages and other support material.**
- **Install a protective switch upstream of the appliance.**
- **The opening of contacts and the maximum dispersal current must comply with current regulations.**
- **We advise having the appliance inspected by a certified technician at least every 12 mon-**

ths.

- **We recommend taking out a service contract.**
- **People with pacemakers should consult their doctor to see if their safety is guaranteed when using this type of appliance.**
- **The symbol**  **on the product indicates that it should not be considered as household waste, but should be disposed of according to applicable standards, in order to avoid any negative impact on the environment and human health.**
- **For more information on recycling this appliance, contact your local agent or dealer of the appliance, the after-sales agent or the local authority responsible for the disposal of waste.**
- **The "Refer to the User Manual"** 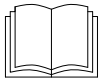 **symbol indicates that the User Manual should be read before continuing to use the appliance.**
- **If the power cord is damaged, it must be replaced by the Manufacturer, a certified service agent or qualified service personnel, to avoid risk.**
- **Do not try to insert a finger or object while the machine is running.**
- **Always unplug the machine before any kind of intervention.**
- **Avoid mishandling the appliance and accessories.**
- **If the appliance stops during use:**

- Let it cool down until the heat protection resets. See Section "H" for troubleshooting.
- If problems persist, contact your local dealer's after-sales agent.

- **The appliance is designed to be used in commercial settings, such as kitchens, restaurants, canteens, hospitals, or commercial business, such as bakeries, butchers, but not for continuous mass food production.**
- **Only specialized technicians are allowed to carry out repairs on the appliance.**
- **Keep all packaging and detergents out of reach of children.**
- **Do not store explosive substances, such as pressurized containers containing a flammable product, next to this appliance.**
- **Do not remove, falsify, or make the machine's labeling illegible.**
- **When the appliance comes to be decommissioned, the marking will have to be removed with it.**

Failure to comply with the above instructions may compromise the safety of the appliance.
The guarantee is void if these instructions are not followed.
The manufacturer disclaims any responsibility for any damage or malfunctions resulting from:

- **Failure to comply with the instructions given in this Manual**
- **Incorrect repairs and replacement using parts other than those specified in the spare parts catalog (the assembly and use of non-genuine parts and accessories may interfere with the operation of the machine and cause the warranty to expire)**
- **Unauthorized changes or repairs**
- **Inadequate maintenance**
- **Improper use of the machine**
- **Unforeseeable exceptional events**
- **Use of the machine by unqualified and untrained personnel**
- **Non-application of the country's hygiene, health, and safety provisions in the workplace.**

The manufacturer disclaims any liability for damage resulting from any conversions or modifications made by the user or the customer.
The responsibility for identifying and selecting the appropriate personal protective equipment to be worn by users is the responsibility of the employer, the person in charge of the workplace, or the after-sales technician, in accordance with the standards in force in the country of use.
Electrolux Professional disclaims any responsibility for any inaccuracies that could have ended up in the Manual, if due to printing or translation errors.

Any future additions to the Installation, Use, and Maintenance Manual that the manufacturer considers useful for the customer must be retained with the Manual and will be an integral part of it.

RETAINING THE MANUAL

The Manual must be kept for the entire life of the machine until it is disposed of.
In the event that the machine is decommissioned, sold, leased, rented, or loaned, this Manual must accompany the machine.

Personal Protective Equipment

Below is a summary of Personal Protective Equipment (PPE) to be used during the various phases of using the machine.

Phase	Protective clothing	Safety shoes	Gloves	Glasses	Safety helmets
Transport					
Handling					
Unpacking					
Assembly					
Normal use					
Settings					
Routine cleaning					
Exceptional cleaning					
Maintenance					
Disassembly					
Decommissioning					

Legend:

EXPECTED PPE

PPE AVAILABLE OR TO BE USED IF NECESSARY

NON-NECESSARY PPE

During routine use, gloves protect the hands from contact with hot parts of the appliance or hot foods.

General Safety

- The appliances are equipped with electrical and/or mechanical safety devices designed to protect users and the appliance.
- It is forbidden to operate the appliance after removing, handling, or damaging the protective devices or safety features.
- Do not modify the parts provided with the appliance under any circumstances.
- Before any maintenance work, unplug the power cord from the wall socket.

General Safety Guidelines

Under no circumstances can the user remove or modify these safety devices. The Manufacturer disclaims any responsibility for the handling or non-use of these devices.

Safety symbols that must be on or near the machine

Prohibited	Meaning
	Do not remove any safety devices
	Do not use water to extinguish fires (on electrical parts)

Danger	Meaning
	Risk of electrocution (electrical parts)
	Risk of entrapment.

Warnings for Use and Maintenance

- Risks associated with the machine are of a mainly mechanical or electrical nature. These risks have been mitigated where possible:

– Either directly by adopting appropriate solutions
– Or indirectly by using screens, guards, and safety devices.

- During maintenance, some risks that cannot be eliminated remain; these must be mitigated by adopting specific behaviors and precautions.
- Inspection, cleaning, repair and maintenance work on moving parts are prohibited. Users should be alerted by clearly visible warnings.
- To ensure the performance and smooth operation of the machine, it is essential to perform maintenance work periodically according to the instructions given in this manual.
- It is advisable to regularly check the proper operation of the safety devices, the insulation of the electrical cables, which will need to be replaced if necessary.
- Maintenance work on the appliance is reserved exclusively for specialized personnel carrying the necessary personal protective equipment and with appropriate equipment, tools, and aids.
- **It is forbidden to operate the machine after removing, handling, or damaging the safety devices.**

Reasonably Foreseeable Improper Use

Any use other than that specified in this Manual is considered improper. During the use of the machine, any work or activities different from those intended are considered improper and can generally result in risks to the safety of users and damage to the machine. Reasonably foreseeable improper uses include:

- Lack of maintenance, cleaning, regular checks of the machine
- Changes to the structure or operating logic
- Handling of screens or safety devices
- Non-use of personal protective equipment by users, specialist personnel, and maintenance personnel
- Non-use of appropriate accessories (e.g. unsuitable equipment)
- Storing combustible or flammable materials near the appliance, or in any case, any items that are not compatible or unrelated to the work to be done
- Improper installation of the machine
- Putting into the appliance any objects or items that are incompatible with use or that could harm the machine or people or pollute the environment
- Climbing on the machine
- Non-compliance with the instructions on the intended use of the machine
- Other risky behavior which the Manufacturer cannot rule out
- The behaviors described above are prohibited!

Residual Risk

- The machine highlights risks that have not been completely eliminated in the design or installation of appropriate protections. In any event, the user is informed of these risks in this Manual, which specifically indicates the type of personal protective equipment that personnel involved with the machine must be equipped with.

To comply with these conditions, the areas around the machine must always:
– Be cleared (no tools, containers, boxes, etc.)
– Be clean and dry
– Be perfectly lit
To fully inform the customer, the residual risks on the machine are set out below.

Residual risk	Description of a dangerous situation
	The user can get his/her fingers stuck between the bowl and the screen.

Normal Machine Use

- In the event of significant anomalies (e.g. short-circuit, cables disconnected from terminals, motor failures, deterioration of electrical cable protection ducts), the user must immediately unplug the machine and notify the personnel in charge of equipment maintenance.

Transport, Handling, and Storage

- Transport (transfer of the machine from one location to another) and handling (moving within the workplace) must be carried out by personnel with personal protective equipment.

Cleaning and Maintaining the Appliance

- Before cleaning or maintenance, switch off the appliance.
- It is forbidden to remove security devices.
- Use appropriate personal protective equipment.
- Maintenance, checks, and overhaul work must be carried out by specialized personnel only or by an after-sales technician, equipped with all appropriate personal protective equipment, tools, and aids.
- Any repairs on electrical equipment must be carried out exclusively by specialized personnel or by an after-sales technician.
- Respect the requirements for routine and exceptional maintenance work. Failure to comply with these warnings can result in risks to personnel.

Routine Maintenance

- Unplug the appliance before cleaning.
- Do not clean the appliance with water jets or steam cleaners.
- Do not immerse the appliance in water.
- Make sure you use suitable cleaning products to keep the appliance in good and safe working order.
- Before commissioning the appliance, clean all internal parts and accessories with lukewarm water and neutral soap or with products that are more than 90% biodegradable (to reduce the emission of pollutants into the atmosphere); then rinse and dry thoroughly.

Some items are dishwasher-proof (see section on cleaning).

- To clean the appliance, do not use solvent products (trichloroethylene, etc.), powders, or abrasive

agents, metal scouring pads, or sponges that can damage surfaces. Avoid using organic solvents and essential oils. These substances could damage the synthetic elements of the appliance.

- Do not use products (even if diluted) containing chlorine (sodium hypochlorite, hydrochloric or muriatic acid, ammonium chloride, etc.).

Preventive Maintenance

- To ensure the safety and performance of your equipment, it is recommended that approved technicians carry out maintenance every 12 months, in accordance with maintenance manuals. For more details, please contact your local after-sales agent.

Exceptional Repair and Maintenance

- Exceptional repairs and maintenance must be carried out exclusively by authorized specialist personnel. The manufacturer disclaims any liability in the event of a failure or damage resulting from measures taken by a technician not authorized by the manufacturer, in which case the manufacturer’s original warranty will be invalidated.

Parts and Accessories

- Use genuine accessories and/or spare parts only. The use of non-genuine accessories and/or parts will invalidate the manufacturer’s original warranty in addition to the fact that the machine may no longer meet the safety standard.

Maintenance Intervals

- Inspection and maintenance intervals depend on the actual operating conditions of the appliance and environmental conditions (presence of dust, humidity, etc.), which is why we cannot define precise intervals. In any case, we recommend carrying out regular and particularly careful maintenance of the appliance in order to minimize machine downtime.

Maintenance, checks, inspections, and cleaning	Frequency	Responsibility
Ordinary cleaning: • General cleaning of the appliance and the surrounding area.	Daily	User
Checks: • Check the mechanical part used to drive the attachments the tools. • Check the belt tension.	Daily Annually	User Service team
Check the power cable: • Check the condition of the power cable	Daily	User
Appliance structure: • Check the tightening of screws, fastening systems, etc.	Annually	Service team
General overhaul of the appliance: • Check all components, electrical equipment, signs of corrosion, etc.	Annually	Service team

- It is also recommended to take out a preventative and scheduled maintenance contract with your after-sales agent.

Decommissioning the Machine

- Disassembly operations must be carried out by specialized personnel.
- Work on electrical equipment (always powered off) is exclusively reserved for specialized personnel.

- Before you dispose of the appliance, make it unusable by cutting off its power cable.

B - WARRANTY TERMS AND EXCLUSIONS

If the purchased product is covered by a warranty, this warranty will comply with local regulations provided that the product is installed and used for its intended purpose and in accordance with the terms described in the relevant equipment documentation.
The warranty only applies if the customer has used genuine spare parts and carried out maintenance in accordance with the user guides and maintenance documentation made available in print or digital format by Electrolux Professional.
Electrolux Professional strongly recommends using Electrolux Professional-approved detergents, rinsing products, and descalers to achieve the best results and to keep the product at its maximum efficiency level over time.
The Electrolux Professional warranty does not cover:

- The technician's travel expenses to deliver or collect the product
- Installation
- Training on use/operation
- Replacement (and/or supply) of wear parts, unless the replacement is the result of material or manufacturing defects reported within one (1) week of the defect being identified
- Fixing external wiring
- Fixing unauthorized repairs or damage, defects, or malfunctions caused and/or resulting from;

– Inadequate and/or abnormal capacity of electrical systems (current/voltage/frequency, including peaks and/or failures)
– Negligence, misuse, and/or non-compliance by the customer with the instructions for use and maintenance described in the relevant equipment documentation
– Improper or inadequate installation procedures, repair, maintenance (including handling, modifications, and repairs by unauthorized third parties) and modification of safety systems
– Use of non-genuine components (e.g. wear parts or spare parts
– Environmental conditions causing thermal stresses (e.g. over-heating/freezing) or chemical stresses (e.g. corrosion/oxidation)
– Insertion of foreign objects into the product or adding foreign objects to the product
– Accidents or force majeure
– Transport and handling, including scratches, bumps, shards and/or other product finish damage, unless contradictory specifications are noted, if such damage is the result of material or manufacturing defects reported within one (1) week of delivery

- Products with the serial number deleted, modified, or no longer legible
- Accessories and software not approved or named by Electrolux Professional.

The warranty does not cover any scheduled maintenance activity (including the parts required for this purpose) or the supply of detergents, unless otherwise stipulated by any local agreement and under local conditions.
For the list of approved after-sales agents, visit the Electrolux Professional website.

C - GENERAL INFORMATION

Technical features :

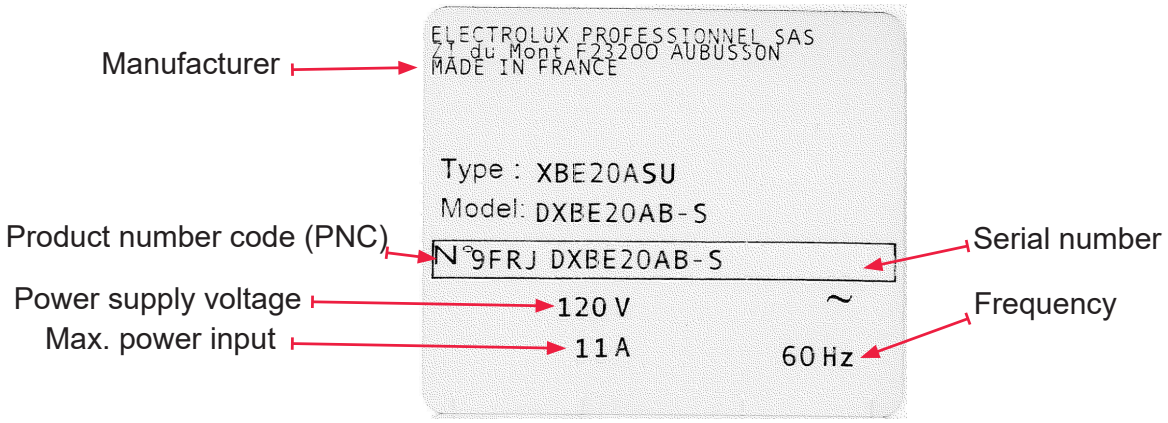

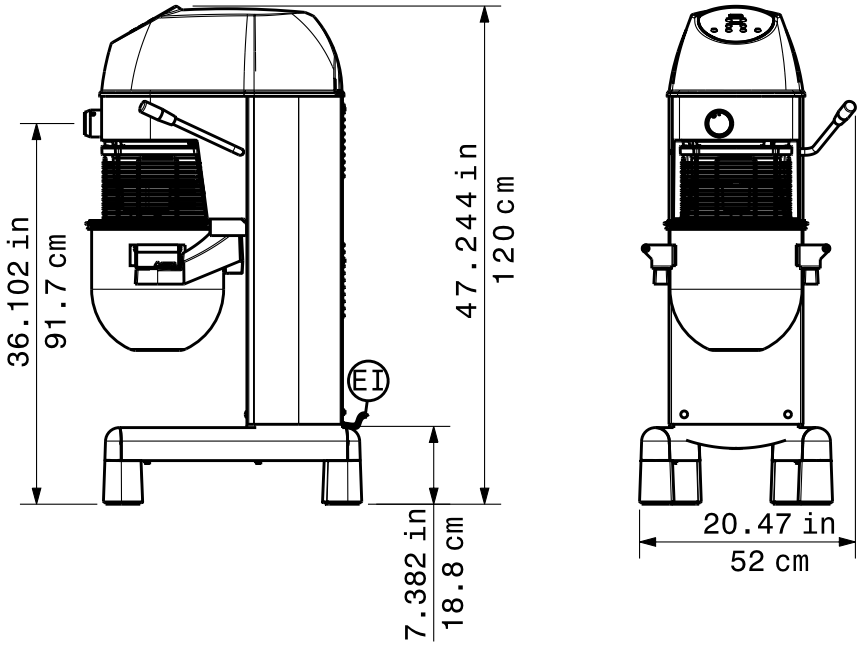

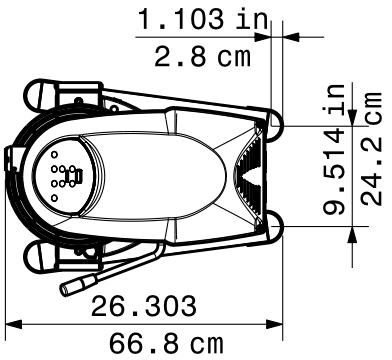

Scan the QR code on appliance backside to access videos tutorials, user manuals in other languages and other support material.

WARNING
See “Warnings and Safety Notices”.

Intended Use and Constraints

These electronic beater-mixers are professional bakery and pastry-making appliances designed for kneading, mixing and whisking all kinds of food products.

Any use other than the one described in this manual is not considered ‘normal’ by the manufacturer.



CAUTION

The appliance is not intended for use outdoors or in environments exposed to the elements (rain, direct sunlight, etc.).



NOTE!

The manufacturer does not accept any responsibility for the use of any appliances other than that provided.

Setting up

- Provide a power supply, install the device on a flat and stable surface.

Introduction

- The installation and assembly of the machine must be carried out by specialized personnel only, equipped with all appropriate personal protective equipment, equipment, tools, and aids.
- The operations described must be carried out in accordance with current safety standards.
- Before any installation or assembly procedure, turn off the electrical supply to the appliance.

Electrical Connection

- Repairs on electrical systems should be carried out by specialized personnel only.
- The electrical connection of the appliance must be carried out in accordance with the standards and requirements in force in the country of use.
- Refer to the nameplate for information about the appliance’s power voltage.
- Any damaged power cable must be replaced by an after-sales technician or specialized personnel to prevent any risk.
- The manufacturer disclaims any responsibility for any damage or accidents resulting from non-compliance with the above guidelines or the electrical safety standards in place in the country of use.
- The connection point is grounded and the mains voltage and frequency match those given on the nameplate. If there is any doubt about the effectiveness of the grounding point, ask specialized staff to check the installation.
- Check the electrical specifications on the namaplate before connecting the appliance to the mains.
- It is recommended to unplug the machine after use.Unplug the machine before moving it.

D - TRANSPORT, HANDLING, AND STORAGE



WARNING
See “Warnings and Safety Notices”.

Unpacking



IMPORTANT
Check the appliance immediately to ensure that it has not been damaged during transport.
Examine the packaging before and after unloading.
Remove the packaging. When unpacking and handling the appliance, be sure not to cause any impact.



NOTE!

- The carrier is responsible for the safety of the goods during transport and delivery.
- Report any obvious or hidden damage to the carrier by way of complaint.
- If the goods are damaged or the delivery is incomplete, report it on the delivery order.
- The driver must sign the transport slip: the carrier may not accept claims if the transport slip is not signed (the carrier can provide the necessary form).

Disposing of Packaging

Packaging must be disposed of in accordance with regulations in the country of use. All materials used for packaging are environmentally friendly. They can be safely stored, recycled, or burned in a waste incineration facility. Recyclable plastic parts have the following acronyms:



PE Polyethylene
- Covers of the different parts
- Bag containing instructions



PP Polypropylene
- Straps



- Exterior packaging

The wooden and cardboard elements can be disposed of in accordance with the standards in force in the country of use.

Storage

The machine and/or its parts must be stored and protected from moisture, in a non-harsh environment, free of vibrations, and at an ambient temperature of between -25°C and 50°C.

E - INSTALLATION AND ASSEMBLY

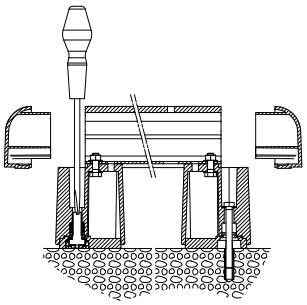

These are exclusively fl oor-standing beaters.

- **To chock or level the beater:**

- Remove the foot end piece before adjusting.
- Screw with a screwdriver so that the adjustable pad makes contact.
- Check it is stable by running the beater at high speed with its beater.

Where necessary, the adjustment can be fine-tuned with the machine running.

- Refit the plug.

- **To fix the beater to the floor: fixusing the rear feet**

- Remove the end pieces from the 2 rear feet.
- Use a large screwdriver to extract the adjustable feet.
- Mark the 2 holes to be drilled (Ø8 max. screw, min. length 80, plugs not supplied).

WARNING
See “Warnings and Safety Notices”.

Introduction

To ensure the proper functioning of the device and the maintenance of safety conditions during its use, strictly follow the instructions provided in this paragraph and in paragraph A.
The manufacturer disclaims all responsibility in the presence of corrosive effects caused by external factors.

Customer Responsibilities

Tasks and interventions incumbent upon the customer:

- For more information on electrical connection, refer to Electrical Connection : general information;
- Check the flatness of the machine's supporting surface.

F - USE

Control panel :

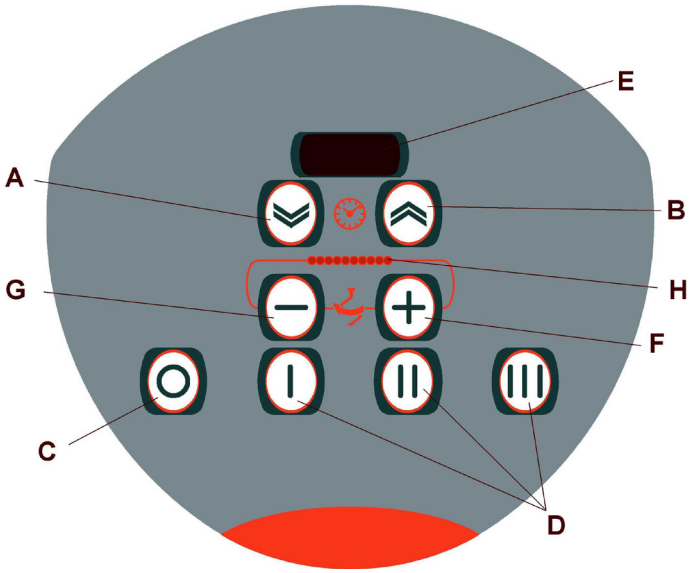

A. Reduce time setting on timer
B. Increase time setting on timer
C. STOP button
D. START button avec vitesse présélectionnée
E. Timer display
F. Increase speed
G. Reduce speed
H. Speed display

THE USER'S SAFETY is ensured as follows :

- The motor halting when the safety guard is opened.
- The design of the guard that allows products to be added perfectly safely during operation.
- The motor halting when the cradle is lowered. It will not start again when the ON switch is pressed.
- The need to press the ON button after the machine has been stopped («no volt release» device)
- Protection against current and power surges, drops in power and the motor overheating.
- Compliance with the instructions given in this manual for using, cleaning and maintaining the machine.

Any use other than one described in this manual is not considered 'normal' by the manufacturer.

START-UP/USE

SAFETY FEATURES ADJUSTEMENT

- **Before each use, verify the proper functioning of safety devices.**

The motor must stop when the screen is opened and when the bowl is lowered.

- **If one of these safety functions does not work :**

Do not use the appliance.
Have it adjusted by your local dealer's service department.



Before commissioning the appliance, clean the planetary gear housing, the tool holder spindle and the safety guard with hot water and a little detergent / degreasing agent / disinfectant compatible with the materials or with lukewarm water and neutral soap. Try to use products that are more than 90% biodegradable to reduce the emission of pollutants into the atmosphere. After that, rinse with clear water and dry thoroughly. It is recommended that you use Electrolux Professional products

Power on :
The beater will start normally when the bowl-holder cradle assembly is in the working position,
- The safety guard is fitted and down,
- The timer is set on continuous or timed operation.
- The bowl is in position on the cradle.

a)Timed operation :
- Select time on **E** by pressing buttons **A** and **B**.
- Start by pressing button **D**.
- Stop at the end of the time set, or by pressing button **C**.

Note:
- To change the time being counted down, press on button C then change using buttons **A** and **B**;
- resume cycle by pressing button **D**.
- The time displayed at the beginning of the cycle remains in memory
- To permanently interrupt a cycle underway, press button **C** twice.

b) Continuous operation :
- Select ---- on **E** by pressing and holding button **A**
- Start by pressing button **D**.
- Stop by pressing button **C**.

c) Speed variation and pre-selected speeds :
Speeds I, II and III (**D** keys) are programmed in the factory. The speed can be varied at any time by pressing on keys **F** and **G**. Similarly, the speed can be returned to one of the programmed settings by pressing on a **D** key.

d) Programming the D keys :
- Switch on the power to the appliance
- Start the appliance by pressing button **I**, **II** or **III** depending on the speed to be programmed
- Adjust the speed using the **+** and **–** buttons
- Press and hold the ^^ key on the timer until the speed display goes out.
- Repeat the operation for each speed (**I**, **II**, **III**)
- The programming is deleted when the power to the appliance is turned off.

FITTING – REMOVING THE SAFETY GUARD

The rotating safety guard is removable to make cleaning easier.



- **To remove it :**

- Stop the machine, lower the cradle, remove the tool and the bowl.
- The guard is locked in position, so turn it clockwise ↻ (1 complete turn) until it reaches the stop.
- The guard unlocks downwards and comes off by itself.

THE MIXER CANNOT START WHEN THE SCREEN IS REMOVED AND IF THE BOWL IS NOT PRESENT.

- **To refit it :**

- Match up the pads with the slots in the ring on the guard.
- Pressing the guard firmly upwards, turn it anticlockwise ↺ (1 complete turn) until it locks in position against the stop (stiff movement).

Note: The screen holds in place by itself once it has started to be turned.

THE MIXER CAN ONLY START IF THE SCREEN IS PROPERLY CLOSED, LOCKED AND THE BOWL IS POSITIONED ON THE CRADLE.

FITTING THE BOWL AND TOOLS :



- Proceed as follows:

- Bring the cradle to the lowered position, by pushing lever backwards.
- Place a tool inside the bowl.

Note: make sure that the handle bearing surfaces are clean .

- Place the bowl on the cradle.
- Engage the bowl swivel joint in the housing in the cradle and lower the bowl vertically

to position the two pins on the cradle in the holes of the handles.

- Push the tool onto the tool holder spindle, then turn it anticlockwise ↺ pto lock it in position.
- Pull lever towards you to bring the bowl up into the working position.
- Close the safety guard.
- Press the ON button

CHANGING SPEEDS AND SPEED SELECTION

- The electronic variator offers extremely flexible operation for the user and a continuous range of speeds, so that all kinds of work can be carried out under optimum conditions for yield and quality.
- Always start in slow speed 1 to avoid splashing or clouds of flour and then gradually increase the speed depending on the work required.

- **Speeds to be used for the tools.**

V Speed of planetary gears (rpm)

Recommended range for normal work

I : is the recommended speed for the hook
II : is the recommended speed for the paddle
III : is the recommended speed for the wisk

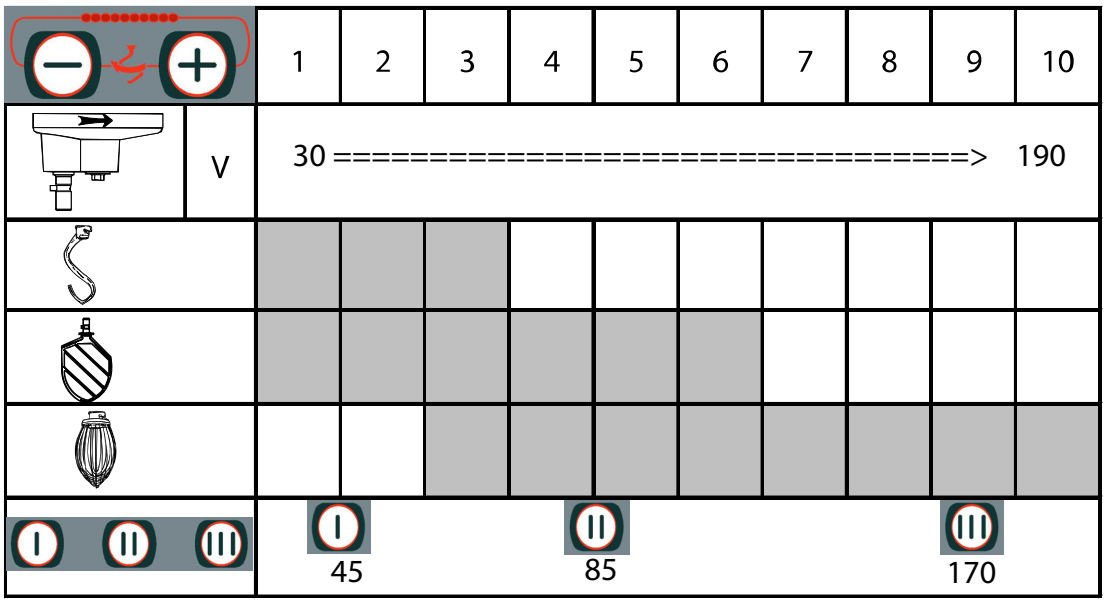

The beater's working capacity depends upon:
- The tool used.
- The nature, quantity and density of the mass to be worked.
- The optimum speed for quality results.
- Too large a quantity is always detrimental to the quality of the work and the life of the mechanical parts of the beater and may result in the motor overheating and abrupt stoppage

- **Maximum recommended quantities**

Products	References	Bowl 20L	Tools
Flour and water paste (Moisture content 60%)	Dough	25lb	
Pizza (Moisture content 40%)	Dough	9lb	
Mashed potato	Potatoes	15lb	
Fondant	Sugar	12lb	
Egg whites	Eggs	1qt	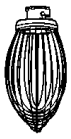

G - CLEANING AND MAINTAINING THE APPLIANCE

WARNING
See “Warnings and Safety Notices”.

Routine Maintenance

Notes on Maintenance
The following maintenance tasks are the responsibility of the appliance owner and/or user.

IMPORTANT
Problems resulting from improper maintenance or lack of maintenance as described below will void any warranty.

WARNING
Before cleaning or maintenance, switch off the appliance.



Cleaning the Appliance

- Clean the appliance and the accessories before first use.
- **To make it easier to clean the unit, systematically clean the appliance and accessories as soon as you finish working with them.**

CAUTION

- Clean the outside of the food processor with a damp sponge and mild detergent, then rinse with a clean sponge and dry.

Note: - Do not use abrasive detergents that scratch surfaces.
Do not use metal scourers or other similar materials to clean surfaces. It is recommended that you use Electrolux Professional products.

The use of chlorinated products, and in particular those containing didecyldimethylammonium chloride (CAS 7173-51-5), is strongly discouraged.

If, however, a specific cleaning procedure requires the use of such products, carefully respect the dosages and instructions recommended by the manufacturer.
Rinse surfaces thoroughly with clean water and then dry.
Misuse (overdosage, inadequate rinsing) can cause irreversible damage to the surfaces (including aluminum and stainless steel).

The guarantee is void if these instructions are not followed.

H - TROUBLESHOOTING

Follow the instructions provided and contact your after-sales agent if necessary, remembering to:
Unplug the appliance from the main power supply
Some faults can be fixed easily and quickly, just by following the instructions in this troubleshooting guide :

Anomaly/Description	Possible causes	Remedy
The appliance does not turn on.	There is no power supply.	Be sure to plug the equipement into a powered socket. If the problem persists, call service
The appliance is on but is still.	The screen is open, the bowl is not on the cradle, and the cradle is not in the working position. The sensor is faulty. The heat protection of the motor is activated. Electric or electronic fault.	Close the screen, place the bowl on the cradle, raise the cradle. Call service. Allow the appliance to cool for 30 minutes. If the problem persists, Call service
The device stops during operation.	The thermal probe has been triggered.	Wait a few minutes before restarting.
The device is slowing down.	Lack of power. Belt slipping, wear. Excessive product quantity.	Reduce the displayed speed. Check the belt tension or replace the belt. Decrease the product quantity.
Abnormal noise.	Tool is deformed, rubbing, or rotating in the wrong direction. Bowl is not properly positioned or is damaged. Defective belt.	Replace the tool, check the rotation direction. Position the bowl correctly or replace it. Check the tension, replace the belt. If the problem persists, contact your customer service.

If the fault persists after completing the checks described above, contact your after-sales agent, giving them the following information:
A. The problem
B. PNC (production number code) of the appliance see chapter C
C. Serial number of the appliance see chapter C

NOTE !
The production number code (PNC) and serial number are essential for identifying the type of appliance and its date of manufacture.

El idioma de referencia de estas instrucciones es el francés.

ES

09/2025

595J08100

Índice

A - ADVERTENCIAS Y AVISOS DE SEGURIDAD 1
B - CONDICIONES Y EXCLUSIONES DE LA GARANTÍA 9
C - INFORMACIÓN GENERAL 10
D - TRANSPORTE, MANIPULACIÓN Y ALMACENAMIENTO 12
E - INSTALACIÓN Y MONTAJE 13
F - USO 14
G - LIMPIEZA Y MANTENIMIENTO DEL EQUIPO 18
H - SOLUCIÓN DE PROBLEMAS 19

A - ADVERTENCIAS Y AVISOS DE SEGURIDAD

Información general

Para poder utilizar este equipo de manera segura y comprender correctamente el manual, se recomienda que se familiarice con los términos y símbolos empleados en la documentación. Con el fin de que se puedan distinguir y reconocer fácilmente los diferentes tipos de riesgos, en este manual se utilizan los símbolos siguientes:



ADVERTENCIA
Peligro para la salud y la seguridad de los usuarios.



ADVERTENCIA
Riesgo de electrocución; voltaje peligroso.



ADVERTENCIA
Riesgo de atrapamiento



PRECAUCIÓN
Riesgo de deterioro del equipo o del producto que se procesa.



IMPORTANTE
Instrucciones o información importante sobre el producto.



Conexiones eléctricas

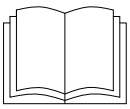

Lea todas las instrucciones antes de utilizar el equipo.



Detalles y explicaciones.

Fabricante: Electrolux Professional ZI of MONT 23200 AUBUSSON www.electroluxprofessional.com

Avisos de seguridad importantes

Este manual del usuario contiene información práctica sobre la manera de trabajar correctamente y con total seguridad, y está concebido para facilitar el uso del equipo (denominado "equipo" o "máquina" a continuación).

Lo que sigue a continuación no pretende ser una larga lista de advertencias y limitaciones, sino más bien una serie de instrucciones destinadas a mejorar el servicio prestado por el equipo en todos los aspectos y, en especial, a evitar daños personales o del equipo que podrían derivarse de procedimientos incorrectos en el uso y la gestión.

IEs fundamental que todas las personas responsables de transportar, instalar, poner en servicio, usar, dar mantenimiento, reparar o desmontar el aparato, consulten este manual y lo lean atentamente antes de llevar a cabo las distintas operaciones, con el fin de evitar cualquier uso incorrecto o indebido que pueda dañar el equipo o poner en peligro la seguridad de las personas.

Es muy importante que el Manual siempre esté disponible para el operador y se conserve debidamente en el lugar donde se emplee la máquina para una consulta fácil e inmediata en caso de cualquier duda o, en todo caso, cuando surja la necesidad.

Si después de leer el manual persiste alguna duda sobre el uso de la máquina, póngase en contacto con el fabricante o el proveedor autorizado de servicio posventa, que están constantemente disponibles para garantizar un servicio rápido y profesional con el fin de mejorar el funcionamiento del equipo y obtener una eficiencia óptima.

- **Lea el manual de instrucciones con atención antes de usar el equipo.**
- **Conserve el manual en un lugar seguro para poder consultarlo después de la instalación.**
- **Instale el equipo en un lugar con buena ventilación.**

En caso de emergencia

- **Mantenga los números de teléfonos de emergencia en un lugar visible.**
- **Las tareas de instalación y mantenimiento deben estar a cargo exclusivamente de técnicos especializados autorizados por el fabricante. Si necesita asistencia, póngase en contacto con el servicio posventa autorizado. Utilice siempre repuestos originales.**
- **Este equipo pueden utilizarlo niños a partir de 8 años, personas sin experiencia o conocimiento del uso de estos aparatos y personas con deficiencias mentales, sensoriales o físicas, siempre que se encuentren bajo supervisión o hayan recibido indicaciones respecto al uso del equipo de forma segura y comprendan los riesgos asociados.**
- **La limpieza y el mantenimiento que sean responsabilidad del usuario no deben realizarlos niños sin supervisión.**
- **Los niños no deben jugar con la máquina.**
- **El personal que utilice el equipo deberá haber recibido capacitación específica sobre los riesgos que comporta.**
- **El equipo debe usarse solo con supervisión.**
- **Desenchufe el equipo en caso de avería o desperfecto.**
- **No limpie el equipo con productos (aunque estén diluidos) que contengan cloro (hipoclorito de sodio, ácido clorhídrico o muriático, cloruro de amonio, etc.).**
- **No utilice elementos metálicos (cepillos o estropajos Scotch Brite) para limpiar el equipo.**
- **Impida que el aceite o la grasa hagan contacto con las piezas de plástico.**
- **Asegúrese de que no se acumulen sobre el equipo suciedad, grasa, alimentos u otras sustancias.**
- **No lave el equipo con chorros directos de agua o limpiadores a presión.**
- **Limpie la unidad con una esponja húmeda y un poco de detergente y después séquela.**
- **Si desea obtener este manual en formato digital (PDF), solicítelo al distribuidor o vendedor local, o escanee el código QR que aparece en el equipo.**
- **Escanee el código QR de la parte posterior del equipo para acceder a tutoriales en vídeo, manuales de usuario en otros idiomas y otros materiales útiles.**

- **Instale un disyuntor antes del equipo.**
- **La apertura de los contactos y la corriente de dispersión máxima deben ser conformes con la normativa vigente.**
- **Es conveniente que un técnico autorizado revise el equipo cada 12 meses.**
- **Se aconseja suscribir un contrato de mantenimiento.**
- **Las personas con marcapasos deben consultar al médico para saber si su seguridad está garantizada al acercarse a este tipo de equipos.**
- **La presencia del símbolo**  **en el producto indica que no puede recibir el mismo tratamiento que los residuos domésticos, sino que debe desecharse de acuerdo con las normas vigentes para evitar cualquier consecuencia negativa para el medio ambiente y la salud.**
- **Para obtener más información sobre el reciclaje de este equipo, solicítela al distribuidor, al servicio posventa o a las autoridades locales responsable de la eliminación de desechos.**
- **El símbolo de "consulte el manual del usuario"** 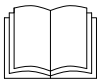 **indica que es necesario leer el manual antes de seguir utilizando el equipo.**
- **Si el cable eléctrico sufre algún daño, el fabricante, su servicio técnico o un profesional tendrán que cambiarlo para evitar riesgos.**
- **No introduzca los dedos ni objetos en la máquina en marcha.**
- **Desconecte siempre el equipo antes de intervenir en él.**
- **No maneje el equipo ni los accesorios de manera descuidada**
- **Si el equipo se detiene durante el uso :**

- Déjelo enfriar hasta que se restablezca la protección térmica. Consulte el apartado "H" sobre la solución de problemas.

- Si los problemas continúan, comuníquese con el servicio posventa del distribuidor.

- **El equipo está diseñado para usarse en aplicaciones comerciales, como cocinas, restaurantes, comedores, hospitales, o empresas como panaderías o carnicerías, pero no para la producción continua y masiva de alimentos.**
- **Solo los técnicos especializados están autorizados a realizar reparaciones en el equipo.**
- **Mantenga el embalaje y los detergentes fuera del alcance de los niños.No conserve sustancias explosivas, como envases a presión con propelentes inflamables, junto al equipo.**
- **No retire, altere ni deje ilegible los rótulos de la máquina.**
- **En el momento de desguazar el equipo se deben eliminar las marcas.**

El incumplimiento de estas medidas puede comprometer la seguridad del equipo.

La garantía quedará anulada si se incumplen estas instrucciones.

El fabricante rechaza toda responsabilidad por daños o desperfectos derivados de :

- **El incumplimiento de las instrucciones que contiene este manual.**
- **Las reparaciones o recambios incorrectos empleando piezas que no sean las especificadas en el catálogo de repuestos (el montaje y uso de piezas y accesorios no originales puede interferir con el funcionamiento del equipo y provocar la nulidad de la garantía).**
- **Cambios o reparaciones no autorizados.**
- **El mantenimiento incorrecto.**
- **El uso indebido del equipo.**
- **Acontecimientos excepcionales e imprevisibles.**
- **El uso de la máquina por parte de personal incompetente y sin preparación.**
- **El incumplimiento en el lugar de trabajo de las normas de higiene, salud y seguridad vigentes en el país.**

El fabricante rechaza toda responsabilidad por daños derivados de conversiones o modificaciones realizas por el usuario o el cliente.

La responsabilidad de seleccionar el equipo de protección individual que deben utilizar los usuarios recae en el propietario, la persona a cargo del lugar de trabajo o el técnico del servicio posventa, de acuerdo con las normas en vigor en el país de uso.

Electrolux Professional rechaza toda responsabilidad por los posibles errores de este manual, ya sean de impresión o de traducción.
Cualquier suplemento futuro del manual de instalación, uso y mantenimiento que el fabricante considere útil para el cliente, deberá conservarse con el manual y formará parte de él.

CONSERVACIÓN DEL MANUAL

El manual se debe mantener en perfectas condiciones durante toda la vida útil de la máquina hasta que se desguace.
Si el equipo se retira del servicio, vende, alquila o presta, este manual debe mantenerse con él.

Equipo de protección individual

A continuación figura un resumen del equipo de protección individual (EPI) que debe utilizarse en las distintas fases de uso del equipo.

Fase	Indumentaria de protección	Calzado de seguridad	Guantes	Gafas	Cascos de seguridad
Transporte					
Manipulación					
Desembalaje					
Montaje					
Uso normal					
Ajustes					
Limpieza habitual					
Limpieza excepcional					
Mantenimiento					
Desmontaje					
Retirada del servicio					

Descripción:

EPI NECESARIO

EPI DISPONIBLE O PARA USARSE SI ES NECESARIO

EPI INNECESARIO

Durante el uso habitual, utilice guantes para proteger las manos del contacto con partes calientes del equipo o alimentos calientes.

Seguridad general

- Los equipos poseen dispositivos de seguridad eléctricos o mecánicos para proteger a los usuarios y a la máquina.
- Se prohíbe utilizar el equipo después de retirar, manipular o dañar los dispositivos de protección o las funciones de seguridad.
- No modifique por ninguna razón las piezas suministradas con el equipo.
- Antes de realizar tareas de mantenimiento, desenchufe el cable de alimentación de la toma de pared.

Normas de seguridad generales

El usuario no podrá retirar ni modificar por causa alguna estos dispositivos de seguridad. El fabricante rechaza toda responsabilidad por la manipulación o la falta de utilización de dichos dispositivos.
Símbolos de seguridad que debe haber en el equipo o cerca de él.

Prohibido	Significado
	No retire los dispositivos de seguridad
	No utilice agua para apagar incendios (indicado en los componentes eléctricos)

Peligro	Significado
	Riesgo de electrocución (piezas eléctricas)
	Riesgo de atrapamiento

Advertencias de uso y mantenimiento.

- Los riesgos relacionados con el equipo son de tipo mecánico o eléctrico. Esos riesgos se han reducido cuando ha sido posible:

– Directamente o con la adopción de soluciones adecuadas
– O indirectamente, con el uso de pantallas, protecciones y dispositivos de seguridad.

- Existen algunos riesgos sobre el mantenimiento que no han podido eliminarse; deben reducirse mediante la adopción de comportamientos y medidas de precaución específicos.
- Se prohíben las tareas de inspección, limpieza, reparación y mantenimiento de piezas móviles. Es necesario alertar a los usuarios mediante advertencias claramente visibles.
- Para garantizar el rendimiento y el funcionamiento correcto de la máquina, es indispensable efectuar el mantenimiento periódico según las instrucciones de este manual.
- Es conveniente comprobar periódicamente el funcionamiento correcto de los dispositivos de seguridad y el aislamiento de los cables eléctricos, que deben sustituirse si es necesario.
- Las tareas de mantenimiento del equipo deben estar a cargo exclusivamente de personal especializado, que debe utilizar el equipo de protección individual necesario y el equipamiento, las herramientas y medios adecuados.
- **Se prohíbe utilizar el equipo después de retirar, manipular o dañar los dispositivos de seguridad.**

Usos incorrectos previsibles

Cualquier uso distinto del especificado en ese manual se considera incorrecto. Durante el uso del equipo, cualquier tarea o actividad distinta de las previstas se considera incorrecta y podría provocar riesgos para la seguridad de los usuarios así como daños a la máquina. Usos incorrectos previsibles:

- Falta de mantenimiento, limpieza y revisiones periódicas del equipo.
- Cambios de la estructura o de la lógica de funcionamiento.
- Manipulación de pantallas o dispositivos de seguridad.
- Incumplimiento del uso de equipo de protección individual por parte de usuarios, especialistas y personal de mantenimiento.
- Incumplimiento del uso de accesorios adecuados (uso de equipamiento incorrecto).
- Almacenamiento de materiales combustibles o inflamables cerca del equipo o de elementos incompatibles o innecesarios para la tarea que se realiza.
- Instalación incorrecta de la máquina.
- Introducción en el equipo de objetos o elementos incompatibles con el uso o que puedan provocar

daños al equipo o a las personas, o contaminar el medio ambiente.
- Acciones como trepar sobre la máquina.
- Incumplimiento de las instrucciones referentes al uso previsto del equipo.
- Otros comportamientos peligrosos que el fabricante no pueda prever.

Los comportamientos arriba descritos están prohibidos.

Riesgos residuales

- El equipo presenta riesgos que no se han eliminado por completo con el diseño o la instalación de protecciones adecuadas. En todo caso, en este manual se informa al usuario de dichos riesgos y se indica expresamente el tipo de equipo de protección individual que debe utilizar el personal que trabaje con el equipo.

Para mantener esas condiciones de seguridad, las zonas alrededor de la máquina siempre deben estar :

– Despejadas (sin herramientas, recipientes, cajas, etc.).
– Limpias y secas.
– Perfectamente iluminadas.

A continuación se enumeran los riesgos residuales para que el cliente esté totalmente informado.

Riesgos residuales	Descripción de situaciones de riesgo
	El usuario puede pillarse los dedos entre el recipiente y la pantalla.

Uso normal de la máquina

- En caso de anomalías importantes (como cortocircuitos, cables desconectados de los terminales, fallos de motor, deterioro de los conductos de protección de cables eléctricos), el usuario debe desconectar el equipo de inmediato y notificar al personal encargado del mantenimiento.

Transporte, manipulación y almacenamiento

- El transporte (traslado del equipo de una ubicación a otra) y la manipulación (desplazamiento dentro del espacio de trabajo) debe estar a cargo de personal dotado de equipo de protección individual.

Limpieza y mantenimiento del equipo

- Antes de realizar tareas de limpieza o mantenimiento, apague el equipo.
- Está prohibido retirar dispositivos de seguridad.
- Utilice equipo de protección individual adecuado.
- El mantenimiento, las comprobaciones y la revisión general deben estar a cargo exclusivamente de personal especializado o perteneciente al servicio posventa, dotado de equipo de protección individual, herramientas y medios adecuados.
- Las reparaciones del sistema eléctrico deben estar a cargo exclusivamente de personal especializado o perteneciente al servicio posventa.
- Cumpla los requisitos para las tareas de mantenimiento habitual y extraordinario. El incumplimiento de estas advertencias puede derivar en riesgos para el personal.

Mantenimiento habitual

- Desconecte el equipo antes de la limpieza.
- No lave el equipo con chorros de agua o de vapor.
- No sumerja el equipo en el agua.
- Asegúrese de utilizar productos de limpieza adecuados para mantener el equipo en buen estado y seguro.
- Antes de poner el equipo en servicio, límpielo con agua templada y jabón neutro o productos que sean más del 90% biodegradables (para reducir la emisión de sustancias contaminantes al medioambiente). A continuación, aclare y seque bien.
- Para la limpieza del equipo no emplee disolventes (tricloroetileno, etc.), polvos ni agentes abrasivos, estropajos o esponjas metálicos que puedan dañar las superficies. No utilice disolventes orgánicos ni aceites esenciales. Esas sustancias pueden dañar los elementos sintéticos del equipo.
- No use productos (aunque estén diluidos) que contengan cloro (hipoclorito de sodio, ácido clorhídrico o muriático, cloruro de amonio, etc.).

Mantenimiento preventivo

- Para garantizar la seguridad y prestaciones de su equipo, es conveniente que el mantenimiento lo realicen técnicos autorizados cada 12 meses, de acuerdo con los manuales de mantenimiento. Para obtener más información, consulte al servicio posventa local.

Reparación y mantenimiento excepcionales

- Las reparaciones y el mantenimiento excepcionales deben estar a cargo exclusivamente de especialistas autorizados. El fabricante rechaza toda responsabilidad en caso de averías o daños derivados de medidas adoptadas por un técnico no autorizado por él, en cuyo caso su garantía original quedará invalidada.

Piezas y accesorios

- Utilice exclusivamente accesorios y repuestos originales. El uso de accesorios o piezas no originales anulará la garantía original del fabricante, además de que es posible que el equipo deje de cumplir las normas de seguridad.

Intervalos de mantenimiento

- Los intervalos de inspección y mantenimiento dependen de las condiciones operativas y ambientales del equipo (presencia de polvo, humedad, etc.), por lo que no podemos definir intervalos precisos. En todo caso, se recomienda realizar un mantenimiento periódico y especialmente riguroso del equipo para reducir el tiempo de inactividad.

Mantenimiento, comprobaciones, inspecciones y limpieza	Frecuencia	Responsabilidad
Limpieza habitual: • Limpieza general del equipo y de la zona circundante.	A diario	Usuario
Comprobaciones: • Compruebe la pieza mecánica utilizada para accionar las herramientas. • Compruebe la tensión de la correa.	A diario Una vez al año	Usuario Equipo de servicio
Compruebe el cable de alimentación: • Compruebe el estado del cable de alimentación.	A diario	Usuario
Estructura del equipo: • Compruebe el apriete de los tornillos, sistemas de sujeción, etc.	Una vez al año	Equipo de servicio
Revisión general del equipo • Revise todos los componentes, el sistema eléctrico, los indicios de corrosión, los tubos, etc.	Una vez al año	Equipo de servicio

- También es conveniente suscribir un contrato de mantenimiento preventivo y planificado con el servicio posventa

Retirada del servicio del equipo

- Las operaciones de desguace deben estar a cargo de personal especializado.
- El trabajo en el sistema eléctrico (siempre desconectado) se reserva exclusivamente a personal especializado.
- Antes de desechar el equipo, corte el cable de alimentación para inutilizarlo.

B - CONDICIONES Y EXCLUSIONES DE LA GARANTÍA

Si el producto adquirido está en garantía, esta cumplirá las regulaciones locales siempre que el producto se instale y utilice para su uso previsto y de acuerdo con las condiciones descritas en la documentación correspondiente del equipo.

La garantía solo se aplica si el cliente ha utilizado repuestos originales y realizado el mantenimiento de acuerdo con las guías de usuario y la documentación sobre mantenimiento puesta a disposición en formato impreso o digital por Electrolux Professional.

Electrolux Professional recomienda especialmente el uso de detergentes, productos de aclarado y descalcificadores autorizados por Electrolux Professional para obtener resultados óptimos y mantener la máxima eficiencia del producto a lo largo del tiempo.

La garantía de Electrolux Professional no cubre:

- Los gastos de desplazamiento del técnico para la entrega o recogida del producto.
- La instalación
- La formación sobre uso y funcionamiento
- La sustitución (o suministro) de piezas gastadas, salvo que se realice a causa de defectos de material o fabricación comunicados en el plazo de una (1) semana desde su detección.
- La corrección del cableado externo.
- Las reparaciones no autorizadas ni los daños, defectos o desperfectos provocados por;

– Capacidad insuficiente o anómala de los sistemas eléctricos (corriente/voltaje/frecuencia, incluidos picos y cortes de energía)-

– Negligencia, uso incorrecto o incumplimiento por parte del cliente de las instrucciones de uso y mantenimiento indicadas en la documentación del equipo.

– Procedimientos incorrectos o deficientes de instalación, reparación, mantenimiento (incluida la manipulación, las modificaciones y las reparaciones realizadas por terceros no autorizados) y la modificación de los sistemas de seguridad.

– Uso de componentes que no sean originales (como piezas de desgaste o repuestos).

– Condiciones ambientales que provoquen tensiones térmicas (como sobrecalentamiento/congelación) o químicas (como corrosión/oxidación).

– Introducción de objetos extraños en el producto o adición de objetos extraños al producto.

– Accidentes o fuerza mayor.

– Transporte y manipulación, incluidos golpes, rayaduras, roturas u otros daños al acabado del producto, salvo que se observen especificaciones contradictorias, si dicho daño es consecuencia de defectos materiales o de fabricación comunicados en el plazo de una (1) semana desde la entrega.

- Productos con el número de serie borrado, modificado o que se haya dejado ilegible.
- Accesorios y software no autorizados o especificados por Electrolux Professional.

La garantía no cubre actividades de mantenimiento planificadas (incluidas las piezas necesarias para ello) ni el suministro de detergentes, salvo que se especifique mediante un acuerdo local, sujeto a las condiciones del lugar.

Para consultar la lista de centros de servicio posventa, visite la web de Electrolux Professional.

C - INFORMACIÓN GENERAL

Aspectos técnicos :

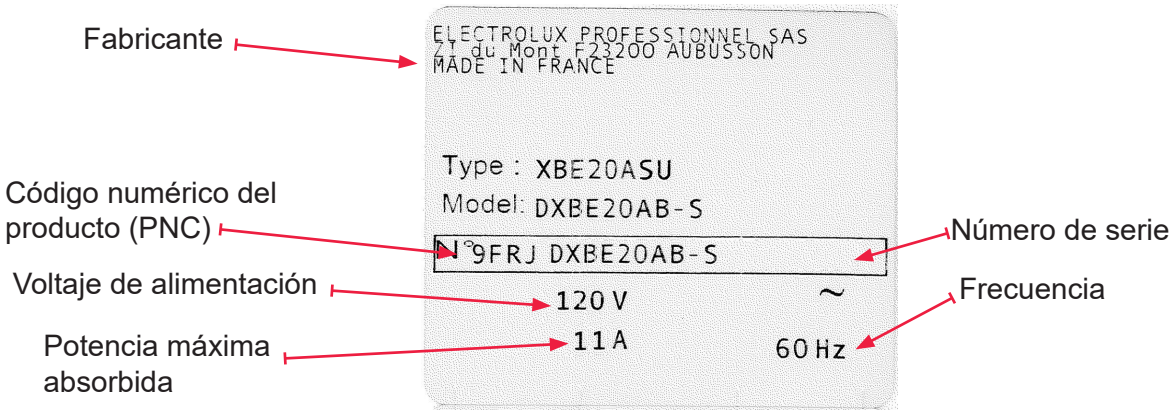

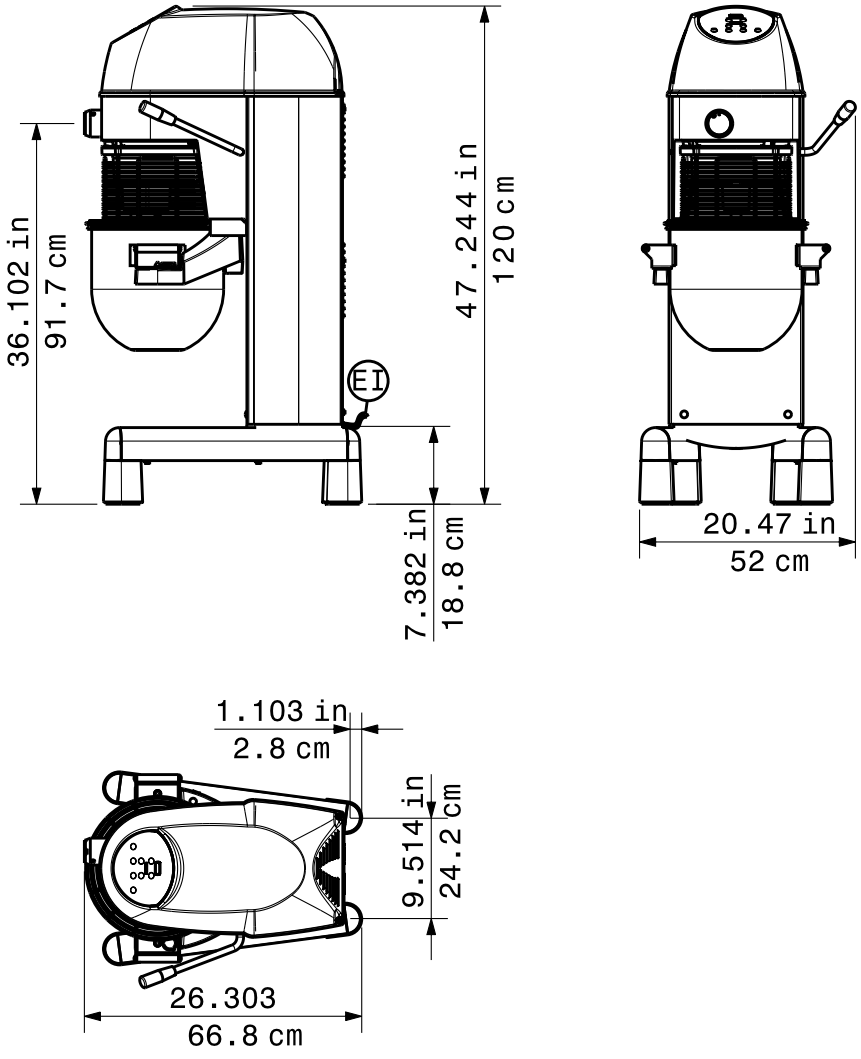

Escanee el código QR de la parte posterior del equipo para acceder a tutoriales en vídeo y manuales de usuario en otros idiomas y otro material de apoyo

ADVERTENCIA
Consulte “Advertencias y avisos de seguridad”.

Uso previsto y limitaciones

Estas batidoras-mezcladoras electrónicas son aparatos profesionales de panadería-pastelería diseñados para amasar, mezclar y batir todo tipo de productos alimentarios.

El fabricante no considerará "normal" ningún uso distinto del que se explica en este manual..



PRECAUCIÓN

Este equipo no está pensado para instalarse a la intemperie ni en entornos expuestos a los elementos (lluvia, luz solar directa, etc.).



NOTA !

El fabricante no admitirá responsabilidad alguna por el uso del equipo para otras tareas distintas de las previstas.

Instalación

- Proporcione una fuente de alimentación, instale el equipo sobre una superficie plana y estable.

Introducción

- La instalación y el montaje del equipo deben estar a cargo exclusivamente de personal especializado, dotado de equipo de protección individual, herramientas y medios adecuados.
- Las operaciones indicadas deben realizarse de acuerdo con las normas de seguridad vigentes.
- Antes de cualquier procedimiento de instalación o montaje, corte el suministro eléctrico del equipo.

Conexión eléctrica

- Las reparaciones de sistemas eléctricos deben estar a cargo exclusivamente de personal especializado.
- La conexión eléctrica del equipo se debe efectuar según las normas y regulaciones vigentes en el país de uso.
- Consulte la placa de características para ver información sobre el voltaje de alimentación del equipo.
- Cualquier cable de alimentación dañado debe sustituirlo un técnico del servicio posventa o personal especializado para evitar riesgos.
- El fabricante rechaza toda responsabilidad por daños o accidentes derivados de:
- el incumplimiento de las directrices anteriores o de las normas de seguridad eléctrica vigentes en el país de utilización.
- El punto de conexión está derivado a tierra y el voltaje y la frecuencia de red coinciden con lo indicado en la placa de características. Si tiene dudas acerca de la eficacia del punto de conexión a tierra, solicite a un técnico especializado que revise la instalación.
- Compruebe las especificaciones eléctricas de la placa de características antes de conectar el equipo a la red eléctrica.
- Se recomienda desenchufar la máquina después de usarla. Desenchúfela antes de moverla.

D - TRANSPORTE, MANIPULACIÓN Y ALMACENAMIENTO



ADVERTENCIA
Consulte “Advertencias y avisos de seguridad”.

Desembalaje



IMPORTANTE
Inspeccione el equipo de inmediato para asegurarse de que no haya sufrido daños durante el transporte.
Inspeccione el embalaje antes y después de la descarga.
Retire el embalaje. Al desembalar y manipular el equipo, asegúrese de que no sufra golpes.



NOTA !

- *El transportista es responsable de la seguridad de las mercancías durante el transporte y la entrega.*
- *Informe al transportista sobre cualquier daño evidente u oculto mediante una reclamación.*
- *Si los productos están dañados o la entrega es incompleta, indíquelo en la orden de entrega.*
- *El conductor debe firmar la nota de expedición: el transportista puede rechazar la reclamación si la nota no está firmada (el transportista puede suministrar el formulario necesario).*

Eliminación del embalaje

El embalaje se debe desechar de conformidad con las normas vigentes en el país de uso. Todos los materiales utilizados en el embalaje son respetuosos con el medio ambiente. Se pueden conservar, reciclar o quemar sin peligro en una planta incineradora. Las piezas de plástico reciclables tienen las siglas siguientes :



PE polietileno

- Cubiertas de diferentes piezas
- Bolsa con las instrucciones



PP polipropileno

- Bridas



- Embalaje exterior

Los elementos de madera y de cartón se pueden desechar de acuerdo con las normas vigentes en el país de uso.

Almacenamiento

La máquina o sus componentes se deben almacenar en un ambiente no agresivo, protegido de la humedad, sin vibraciones y a una temperatura ambiente comprendida entre -25°C y 50 °C.

E - INSTALACIÓN Y MONTAJE

Estas batidoras únicamente se pueden colocar en el suelo.

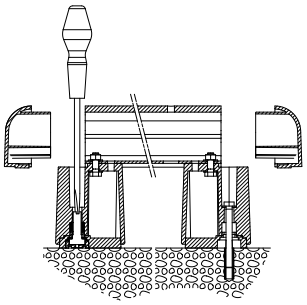

- **Para afi anzar y nivelar la mesa :**

- Sacar la contera del pie delantero para regularlo.
- Enroscar con un destornillador para que el pie quede en contacto con el suelo.
- Comprobar la estabilidad haciendo girar a alta velocidad la batidora equipada de la paleta.

En caso necesario, puede afi narse el ajuste con la máquina en funcionamiento.

- Volver a colocar la contera.

- **Para empotrar la batidora en el suelo: Empotramiento a nivel de las patas traseras**

- Retirar las conteras de las 2 patas traseras.
- Enroscar con un destornillador grande para extraer las patas regulables.
- Marcar el emplazamiento de los agujeros (tornillos Ø8 máx., longitud 80 mín. y tacos no incluidos).



ADVERTENCIA
Consulte “Advertencias y avisos de seguridad”.

Introducción

Para garantizar el buen funcionamiento del equipo y el mantenimiento de las condiciones de seguridad durante su utilización, siga estrictamente las instrucciones proporcionadas en este apartado y en el apartado A. El fabricante declina toda responsabilidad ante efectos corrosivos causados por factores externos.
Responsabilidades del cliente

Tareas e intervenciones que incumben al cliente:

- Para más información sobre la conexión eléctrica, consulte la información general en Conexión eléctrica .
- Compruebe la planitud de la superficie de apoyo de la máquina.

F - USO

Panel de control :

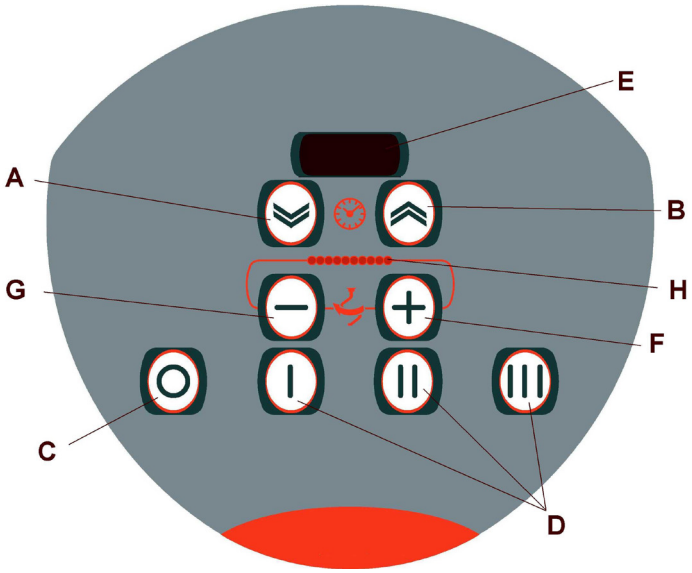

A. Disminución tiempo temporizador
B. Aumento tiempo temporizador
C. Botón PARADA
D. Botón MARCHA con velocidad preseleccionada
E. Pantalla temporizador
F. Aumento velocidad
G. Disminución velocidad
H. Pantalla velocidad

LA SEGURIDAD DEL USUARIO se garantiza de la manera siguiente:

- La parada del motor al abrir la pantalla de protección.
- El diseño de la pantalla que permite incorporar productos durante el trabajo con total seguridad.
- La parada del motor al bajar el soporte. La máquina no se vuelve a poner en marcha al pulsar el botón MARCHA.
- La necesidad de pulsar el botón MARCHA después de una parada (dispositivo de ‘’falta de tensión’’).
- Un sistema de protección contra las sobreintensidades, las sobrecargas, la falta de tensión y los calentamientos del motor.
- Cumpliendo las instrucciones del presente manual en cuanto al uso, la limpieza y el mantenimiento de la máquina.



El fabricante no considerará "normal" ningún uso distinto del que se explica en este manual.

PUESTA EN MARCHA/USO

AJUSTE DE LAS CARACTERÍSTICAS DE SEGURIDAD

- **Antes de cada uso, verifique el funcionamiento correcto de los dispositivos de seguridads.**

El motor debe detenerse cuando se abre la pantalla y cuando se baja el recipiente.

- **Si alguna de las características de seguridad no funciona:**

No utilice el equipo.
Solicite al servicio técnico del distribuidor local que lo ajuste.



Antes de poner el equipo en servicio, limpie el portaplanetario, el árbol portaaccesorios y la pantalla protectora con agua caliente y un poco de detergente/agente desengrasante/ desinfectante compatible con los materiales, o con agua templada y jabón neutro. Intente utilizar productos que sean más del 90% biodegradables para reducir la emisión de contaminantes a la atmósfera. A continuación, aclare con agua limpia y seque a fondo. Se recomienda el uso de productos de Electrolux Professional

Encendido
La puesta en marcha normal de las batidoras se consigue cuando el conjunto del soporte portacuba está en posición de trabajo.
- La pantalla protectora está montada y cerrada.
- El temporizador está en posición de marcha continua o temporizada.
- El recipiente se encuentra colocado sobre la base.

a) Marcha temporizada
- Selección del tiempo en **E** pulsando los botones **A** y **B**.
- Puesta en marcha pulsando el botón **D**.
- Parada al finalizar el tiempo seleccionado o pulsando el botón **C**.

Nota:
- Para modificar el tiempo durante la cuenta atrás, pulse el botón **C** y modifíquelo a continuación pulsando los botones **A** y **B**; reanude el ciclo pulsando el botón **D**.
- El tiempo seleccionado al principio del ciclo se guarda en la memoria.
- Para parar definitivamente un ciclo en curso, pulse 2 veces el botón **C**.

b) Marcha continua
- Selección de ---en **E** pulsando ininterrumpidamente el botón **A**.
- Puesta en marcha pulsando el botón **D**.
- Parada pulsando el botón **C**.

c) Variación de velocidad y velocidades preseleccionadas.
Las velocidades **I**, **II** y **III** (teclas **D**) vienen programadas de fábrica. Puede variarse la velocidad en todo momento, pulsando las teclas **F** y **G**. Asimismo, se puede volver en todo momento a una de las velocidades programadas, pulsando una tecla **D**.

d) Programación de las teclas D :
- Ponga la máquina en tensión.
- Ponga la máquina en marcha pulsando el botón **I**, **II** o **III** en función de la velocidad que desee programar.
- Ajuste la velocidad mediante las teclas **+** y **-**.
- Mantenga pulsada la tecla ^ del temporizador hasta que se apague la pantalla de velocidades.
- Repita la operación con cada velocidad (**I**, **II**, **III**).
- Cuando la máquina se pone fuera de tensión, se borra la programación.

MONTAJE – DESMONTAJE DE LA PANTALLA PROTECTORA

La pantalla de protección rotativa es amovible para facilitar su limpieza.



- **Para desmontarla:**

- Parar la máquina, bajar el soporte, retirar la herramienta y la cuba
- Si la pantalla está bloqueada, girarla en sentido horario (1 vuelta completa) hasta el tope.
- La pantalla queda libre y se saca hacia abajo.

LA BATIDORA NO PUEDE ARRANCAR CUANDO LA PANTALLA ESTÁ REMOVIDA Y SI EL BOL NO ESTÁ PRESENTE.

- Para volver a montarla:

- Hacer corresponder los patines frente a las muescas de la corona de la pantalla.
- Mantenerla presionada hacia arriba y girar en sentido antihorario (1 vuelta completa) hasta que se bloquee al llegar al tope (paso del punto duro).

Nota: La pantalla se aguanta por sí misma desde el inicio de la rotación.

LA BATIDORA SOLO PUEDE ARRANCAR SI LA PANTALLA ESTÁ CORRECTAMENTE CERRADA, BLOQUEADA Y EL BOL ESTÁ COLOCADO EN LA CUNA.

COLOCACIÓN DE LA CUBA Y LAS HERRAMIENTAS :



- Proceder como sigue:

- Deslizar el soporte hasta la posición baja, empujando la palanca hacia atrás.
- Colocar una herramienta en el interior de la cuba.

Nota: Procurar que los apoyos de las asas estén limpios.

- Colocar la cuba en el soporte.
- Introducir la rótula de la cuba en el alojamiento del soporte y bajar la cuba verticalmente para colocar las dos levas del soporte en los agujeros de las asas.
- Acoplar la herramienta en el árbol portaherramientas y girarlo en sentido antihorario para bloquearlo.
- Tirar de la palanca hacia sí para colocar la cuba en posición de trabajo.
- Cerrar la pantalla protectora.
- Pulsar el botón MARCHA

CAMBIO Y SELECCIÓN DE LAS VELOCIDADES

- El variador electrónico ofrece una gran flexibilidad de uso y permite disponer de una gama continua de velocidades para realizar toda clase de trabajos en óptimas condiciones de rendimiento y calidad.
- Arrancar siempre a velocidad lenta 1 para evitar la formación de polvo de harina o salpicaduras, y aumentar progresivamente la velocidad en función del trabajo requerido.

- **Velocidades de uso de las herramientas.**

V Velocidad del planetario (r.p.m.)

Zona de trabajo normal recomendad.

I : es la velocidad recomendada para el gancho

II : es la velocidad recomendada para la paleta

III : es la velocidad recomendada para el batidor

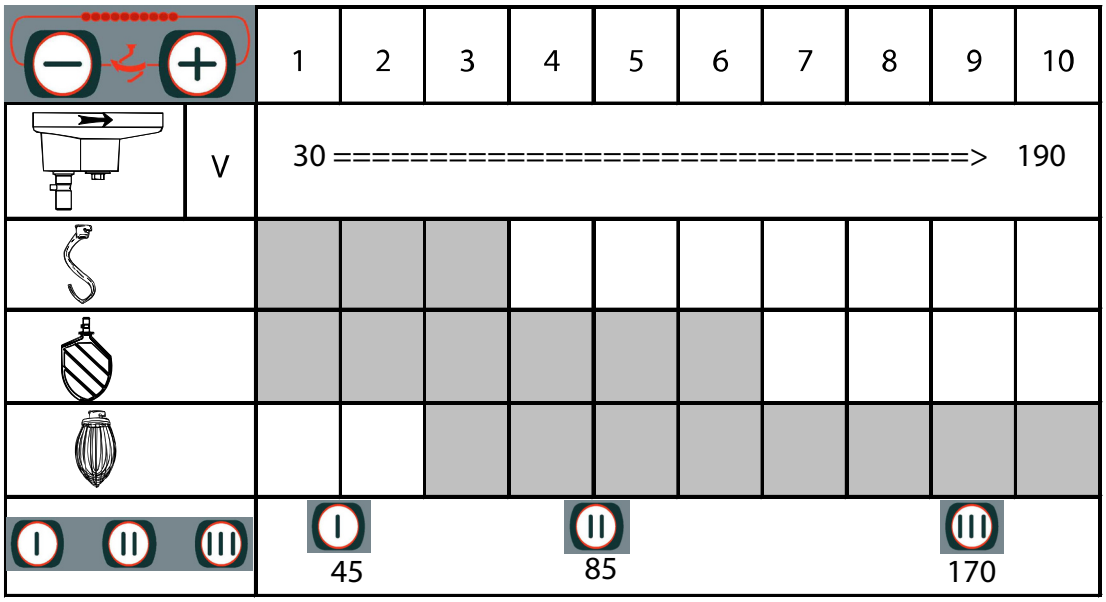

La capacidad de trabajo de la batidora depende de:

- El accesorio utilizado.
- La naturaleza, cantidad y densidad de la carga.
- La velocidad óptima para un trabajo de calidad.
- La preparación de una cantidad excesiva de masa repercute negativamente no sólo en la calidad del trabajo, sino también en la vida útil de los órganos mecánicos de la batidora, pudiendo provocar que el motor se pare de golpe

- **Cantidades máximas recomendadas**

Productos	Referencias	Cuba 20L	Accesorios
Mezcla básica (Hidratación 60%)	Dough	25lb	
Pizza (Hidratación 40%)	Dough	9lb	
Purés	Patatas	15lb	
Fondant	Azúcar	12lb	
Claras de huevo	huevos	1qt	

G - LIMPIEZA Y MANTENIMIENTO DEL EQUIPO

ADVERTENCIA
Consulte “Advertencias y avisos de seguridad”.

Mantenimiento habitual

Notas sobre mantenimiento
Las siguientes tareas de mantenimiento son responsabilidad del propietario o usuario del equipo.

IMPORTANTE
Los problemas derivados de un mantenimiento incorrecto o de la falta de mantenimiento, como se explica a continuación, anularán la garantía.

ADVERTENCIA
Antes de realizar tareas de limpieza o mantenimiento, apague el equipo.



Limpieza del equipo

- Limpie el equipo y los accesorios antes del primer uso.
- **Para que sea más fácil limpiar la unidad, limpie el equipo y los accesorios en cuanto termine de trabajar con ellos.**

PRECAUCIÓN

- Limpie el exterior del procesador de alimentos con una esponja húmeda y un detergente suave, después aclare con una esponja limpia y seque.

Nota: - No utilice detergentes abrasivos que rayan las superficies.
No utilice estropajos de acero ni materiales similares para la limpieza de superficies. Se recomienda el uso de productos de Electrolux Professional.

Se recalca especialmente evitar el uso de productos clorados y, en particular, los que contengan cloruro de didecildimetilamonio (CAS 7173-51-5).

Sin embargo, si un procedimiento de limpieza específico requiere el uso de dichos productos, siga atentamente las instrucciones y dosis recomendadas por el fabricante.
Aclare las superficies a fondo con agua limpia y seque a continuación.
El uso incorrecto (exceso de dosis, aclarado insuficiente) puede provocar daños irreversibles a las superficies (como el aluminio y el acero inoxidable).

La garantía quedará anulada si se incumplen estas instrucciones.

H - SOLUCIÓN DE PROBLEMAS

Siga las instrucciones suministradas y póngase en contacto con el servicio posventa, teniendo en cuenta lo siguiente :
Desconecte el equipo de la red eléctrica.
Algunos desperfectos pueden corregirse de manera rápida y sencilla siguiendo las indicaciones de esta guía de solución de problemas :

Anomalía/descripción	Causas posibles	Solución
El equipo no se enciende.	No hay suministro eléctrico.	Asegúrese de enchufar el equipo en una toma con corriente. Si el problema continúa, llame al servicio técnico.
El equipo está encendido pero no actúa.	La pantalla está abierta, el bol no está en la cuna, y la cuna no está en la posición de trabajo. El sensor está averiado. La protección térmica del motor está activada. Fallo eléctrico o electrónico.	Cierra la pantalla, coloca el bol en la cuna, levanta la cuna. Llame al servicio técnico. Deje enfriar el equipo durante 30 minutos. Si el problema continúa, llame al servicio técnico.
El equipo se detiene durante el funcionamiento.	La sonda térmica se ha activado.	Espera unos minutos antes de reiniciar.
El dispositivo se está ralentizando.	Falta de potencia. Deslizamiento de la correa, desgaste. Cantidad excesiva de producto.	Reducir la velocidad mostrada. Verificar la tensión de la correa o reemplazarla. Disminuir la cantidad de producto.
Ruido anómalo.	Herramienta deformada, rozando o girando en la dirección incorrecta. El bol no está bien colocado o está dañado. Correa defectuosa.	Reemplace la herramienta, verifique la dirección de rotación. Coloque el bol correctamente o reemplácelo. Verifique la tensión, reemplace la correa. Si el problema persiste, contacte a su servicio de atención al cliente.

Si el problema continúa después de realizar las comprobaciones indicadas, póngase en contacto con el servicio posventa y ofrezca la información siguiente:
A. El problema
B. PNC (código numérico de producción) del equipo; consulte el capítulo C.
C. Número de serie del equipo; consulte el capítulo C.

 NOTA !
El código de número de producto (PNC) y el número de serie son indispensables para identificar el equipo y la fecha de producción.

Electrolux Professional SAS
Z.I. du Mont
23200 AUBUSSON FRANCE

Babak Food Equipment

Authorized Dito Sama dealer · Vancouver, BC

View the full Dito Sama range, request a quote or call (604) 566-9747

babakfoodequipment.com/brand/dito-sama