fantasia buffet

en INSTRUCTION BOOK Pag. 3

fr MODE D'EMPLOI Pag. 6

es INSTRUCCIONES PARA EL USO Pag.

it ISTRUZIONI PER L'USO Pag.

d GEBRAUCHSANWEISUNG Seite

p INSTRUCIOES



fantasia buffet

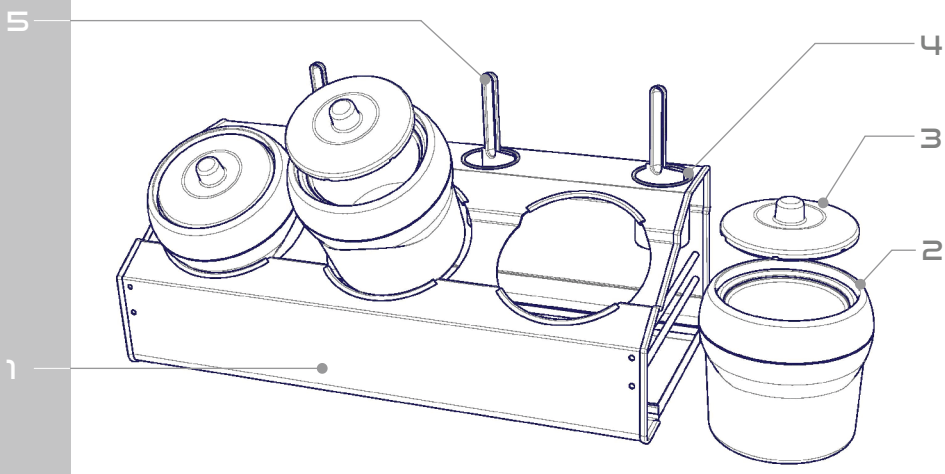

U.K.: INSTRUCTIONS OF USE
Pag. 3

1). Main enclosure.
2). Cooling container.
3). Lid.
4). Ice cream spatula container.
5). Ice cream spatula.

F: MODE D' EMPLOI
Pag. 4

1). Corps de l'appareil.
2). Bol Réfrigérant.
3). Couvercle.
4). Cuve pour spatule.
5). Spatule.

E: INSTRUCCIONES
Pag. 5

1). Cuerpo principal del aparato.
2). Cubeta.
3). Tapa trasparente.
4). Contenidor para paleta para helado.
5). Paleta para helado.

I: ISTRUZIONI D' USO
Pag. 6

1). Corpo macchina.
2). Contenitore refrigerante.
3). Coperchio.
4). Contenitore paletta.
5). Paletta gelato.

D: GEBRAUCHSANWEISUNGEN
Seite 7

1). Gerätegehäuse.
2). Kühlbehälter.
3). Deckel.
4). Behälter für Eis-Schaber.
5). Eis-Schaber.

P: INSTRUÇÕES DO USO
Pag. 8

1). Corpo do aparelho.
2). Cesto de refrigeração.
3). Tampa.
4). Recipiente da pá.
5). Pá.

made in Italy by NEMOX PROFESSIONAL CLASS

IMPORTANT SAFEGUARDS

- Read this instructions booklet carefully before installing and using the machine.
- The use of attachments not recommended or sold by the appliance manufacturer may cause fire, electric shock or injury.
- This appliance has not been designed to be used by persons (including children) with physical, sensory or mental impairments or who are lacking in experience or knowledge, unless they have been given the necessary supervision and prior instructions about how to use this appliance by a person responsible for their safety. Young children should be supervised to ensure that they do not play with the appliance.
- An Authorised Service Centre should perform any servicing other than cleaning and user maintenance.
- **DO NOT USE SHARP OBJECTS OR UTENSILS INSIDE THE CYLINDER BOWL**. Sharp objects will scratch and damage the bowl. A rubber spatula or wooden spoon may be used, when the appliance is in the "off" position.
- Never heat the ice cream container. The ice cream container is a sealed vessel. Heating may result in rupture of the vessel and possible personal injury.
- Do not put any part in the dishwasher.

SAVE THESE INSTRUCTIONS

Materials and articles destined for use in contact with food products are conform to the **EC Regulation 1935/2004**.

FANTASIA BUFFET

Fantasia Buffet is a system for preserving ice creams and sorbets for over 2 hours, keeping them at the perfect temperature.

FREEZING THE BOWL

- Before using the appliance, wash all parts in contact with the ice cream thoroughly.
- Remove the cover (3).
- Make sure the cylinder (2) is perfectly clean. If necessary wipe the inside with a damp cloth and dry carefully after cleaning.
- Place the cylinder (2) in the freezer as near the cold source as possible. Do not place anything in the cylinder and do not cover. Allow adequate space around the cylinder.

IMPORTANT!

The cylinder must be brought to the required temperature by placing it in a freezer or the freezing compartment of a three or four star refrigerator.

The freezer must be regulated to a temperature of –18°C/-0°F. If this temperature is not reached, it will not be possible to use the cylinder to conserving ice cream. The cylinder must be left in the freezer for the time given in the following table.

FREEZER TEMPERATURE	MINIMUM CYLINDER FREEZING TIME
-30°C / -22°F -25°C / -13°F -18°C / 0°F	9-10 hours 20-22 hours

To ensure it is always ready for use, the cylinder can be left permanently in the freezer.

STORING THE ICE CREAM

When the ice cream is ready, you may leave it in the cooling container for period of over 2 hours at an average temperature of -12°C.

Use the ice cream spatula (5) to leave out the ice cream. Never use sharp tools!

CLEANING

- The cooling container (2), ice cream spatula (5) and his plastic container (4) can be cleaned in warm water and mild detergent.
- Any plastic part should be cleaned with water and detergent.
- Never use any solvent.
- **Never use sharp objects or utensils inside the cooling container.**
- Use a damp cloth to clean the metal parts (1) of Fantasia Buffet.
- **Do not put any parts in the dishwasher**.
- Dry all parts thoroughly and never place the cylinder in the freezer when still damp. Do not place the dasher in the freezer.

ATTENTION: Pls keep the packaging boxes. They will be necessary in case you should return the machine for repair or you should return it for any other reason. If the machine will be sent back with a packaging box not suitable for transportation all repairing charges will be at charge of the sender, even if the machine is under warranty. If the machines doesn't need to be repaired and the package will not be suitable the machine will be returned to the sender too.

INSTRUCTIONS GENERALES DE SECURITE

- Lire attentivement le mode d'emploi avant d'installer et utiliser l'appareil.
- Emploi d'accessoires qui n'ont pas été expressément conçus pour cet appareil pourrait entraîner des risques d'incendie ou des chocs électriques.
- Cet appareil n'est pas prévu pour être utilisé par des personnes (y compris les enfants) dont les capacités physiques, sensorielles ou mentales sont réduites, ou des personnes dénuées d'expérience ou de connaissance, sauf si elles ont pu bénéficier, par l'intermédiaire d'une personne responsable de leur sécurité, d'une surveillance ou d'instructions préalables concernant l'utilisation de l'appareil. Il convient de surveiller les enfants pour s'assurer qu'ils ne jouent pas avec l'appareil.
- Toute opération d'entretien ne concernents pas le nettoyage normal de l'appareil doit être effectuée par un centre de Service Après-Vente agréé.
- **NE PAS UTILISER D'OBJETS OU USTENSILES COUPANTS A L'INTERIEUR DU BOL.** Ceux-ci risquent en effet de griffer ou abîmer le bol. Une spatule en caoutchouc ou une cuilière en bois peuvent être utilisées lorsque l'appareil est éteint.
- Ne pas réchauffer le bol de réfrigération. Etant donné qu'il s'agit d'un récipient sigillé, en cas de réchauffement, il risque de se casser entrainant des dommages aux personnes.
- Ne pas nettoyer aucune partie de la machine dans le lave vaisselles.

CONSERVER CES INSTRUCTIONS

Les matériaux et les objets, qui sont en contact avec des produits alimentaires, sont conformes aux dispositions du **Règlement CEE 1935/2004**.

FANTASIA BUFFET

Fantasia Buffet est un système pour conserver plus de 2 heures glaces et sorbets à la température optimale.

REFROIDISSEMENT DE LA CUVE

- Avant d'utiliser la machine, bien laver toutes les pièces qui entrent en contact avec la glace.
- Enlever le couvercle (3).
- Vérifier que la cuve (2) soit parfaitement propre. Dans le cas contraire, nettoyer l'intérieur avec un chiffon humide et essuyer soigneusement.
- Poser le bol (2) dans le freezer, le plus près possible de la source de froid . Ne rien mettre dans le bol et ne pas le couvrir non plus. Laisser suffisamment d'espace autour du bol.

ATTENTION!

Refroidir le bol à la température nécessaire, en le mettant au congélateur ou dans le freezer d'un réfrigérateur à trois ou quatre étoiles.

LE FREEZER DOIT ÊTRE RÉGLÉ POUR ATTEINDRE AU MOINS LA TEMPÉRATURE DE -18°C / 0°F, sans quoi on ne pourra pas utiliser le bol pour faire de la glace. Le bol doit rester dans le freezer le temps indiqué dans le tableau suivant.

TEMPERATURE DU CONGELATEUR	TEMPS MINIMAL DE CONGELATION DU BOL
-30°C / -22°F -25°C / -13°F -18°C / 0°F	9-10 heures 20-22 heures

Le bol peut rester dans le congélateur et s'utiliser au besoin.

CONSERVATION DE LA GLACE

Lorsque la glace est prête, vous pouvez la conserver pendant environ 2 heures dans la sorbetiére à une température moyenne de -12°C.

Pour retirer la glace du récipient se servir de la spatule (5). **Eviter les ustensiles en métal.**

NETTOYAGE DE L'APPAREIL

- Nettoyer la cuve (2) à l'aide d'un chiffon en utilisant un détergent liquide et de l'eau tiède.
- Nettoyer les autres parties en plastique avec de l'eau et du savon.
- Il ne faut jamais utiliser de solvant.
- **Il ne faut pas gratter la partie intérieure de la cuve.**
- Nettoyer la base (1) avec une éponge humide.
- **Ne jamais mettre l'appareil dans une lavevaisselle.**
- Bien essuyer toutes les pièces et ne jamais mettre le bol encore mouillé au congélateur. Ne pas mettre la palette de malaxage au congélateur.

ATTENTION: Veuillez conserver les emballages. Ils seront necessaires au cas ou la machine serez retournée pour réparation ou retournée pour n'import quelle raison. Si les machines seront retournées dans un emballage pas conforme au transport toutes les frais de réparation seront à charge de l'expéditeur aussi se la machine sera sous garantie. Aussi s'il ne s'agit pas de réparation et si l'emballage ne sera pas conforme la machine ne sera pas acceptée et elle sera retournée à l'expéditeur.

ADVERTENCIAS GENERALES DE SEGURIDAD

- Leer atentamente las instrucciónes para el empleo antes de instalar y utilizar el aparato.
- El empleo de accesorios que no han sido creados expresamente para este aparato, puede ser causa de incendio y de sacudidas eléctricas.
- Este aparato no está pensado para ser utilizado por personas (incluyendo niños) con capacidades físicas, sensoriales o mentales disminuidas, o con falta de experiencia o conocimientos, a menos que hayan recibido instrucciones o supervisión en relación con el uso del aparato por parte de una persona responsable de su seguridad. Los niños deben ser vigilados para asegurarse de que no juegan con el aparato.
- Cualquier operación de manutención diferente de la normal limpieza debe ser efectuada por un Centro de Asistencia Autorizado por el fabricante.
- **NO UTILIZAR OBJETOS O UTENSILIOS AFILADOS EN EL INTERIOR DEL CESTO**. Podrian arrastrar o prejudicar el interior del cesto. Una espatula de goma o una cuchara de madera pueden ser usadas cuando el aparato está apagado.
- No calentar el cesto de refrigeración. Siendo un recipiente cerrado, una vez calentado podria romperse provocando daños a las personas.
- No meter alguna parte del aparato en el lavavajillas.

GUARDAR ESTAS INSTRUCCIONES

Los materiales y los objetos destinados al contacto con productos alimenticios corresponden al **Reglamento 1935/2004**.

FANTASIA BUFFET

Fantasia Buffet es un sistema qui permite conservar durante màs 2 horas los helados y los sorbetes manteniéndolos a la temperatura de sevicio òptima.

ENFRIAMIENTO DE LA CUBETA

- Antes de utilizar la máquina, lavar meticulosamente todas las partes que estarán en contacto con el helado.
- Quitar la tapa (3).
- Comprobar que la cubeta (2) está perfectamente limpia. En caso contrario limpiar el interior con un paño húmedo y secarlo cuidadosamente.
- Poner el recipiente (2) en el congelador, lo más cerca posible de la fuente de frío. No colocar nada en el interior del recipiente y no taparlo. Dejar suficiente espacio alrededor del recipiente.

IMPORTANTE!

El recipiente debe alcanzar la temperatura necesaria, para ello hay que ponerlo en un congelador común o en la cámara de congelación de un frigorífico de tres estrellas o cuatro estrellas.

Programar el congelador para alcanzar la temperatura al menos de –18°C/0°F. De no alcanzarse esta temperatura no será posible emplear el recipiente para la formación del helado. El recipiente debe permanecer en el congelador durante el tiempo indicado en la siguiente tabla.

TEMPERATURA DEL CONGELADOR	TIEMPO MÍNIMO DE CONGELACIÓN
-30°C / -22°F -25°C / -13°F -18°C / 0°F	9-10 horas 20-22 horas

Se puede dejar permanentemente el recipiente en el congelador, de esta forma se puede usar cuando sea necesario.

CONSERVACION DEL HELADO

Cuando el helado está listo, se puede guardar tapadóndolo en el aparato durante 2 horas à una temperatura media de -12°C.

Retirar el helado con la espátula apropiada de los utensilios (5). **Evitar utensilios metálicos.**

LIMPIEZA DEL APARATO

- Limpie la cubeta (2) con un paño, utilizando un detergente liquido y agua tibia.
- Limpie las partes de plástico con agua y jabón.
- No utilizar jamás disolventes.
- **No rascar jamás las partes interiores de la cubeta.**
- Limpiar la base (1) con una esponja húmeda.
- **No poner jamás ninguna parte del aparato en el lavavajillas.**
- Secar correctametne todas las partes y no poner nunca en el congelador el cesto aún mojado. No volver a colocar en el congelador la pala mantecadora.

CUIDADO: guardar los emballajes en el caso el aparato sea devuelto para reparacion o devoluciòn. En el caso los aparatos seran entrgados en cajas no bien protegidas los gastos de la reparaciòn seran cargados al cliente a pesar de la garancia, mientras las devoluciones no seran aceptadas.

AVVERTENZE GENERALI DI SICUREZZA

- Leggere attentamente le istruzioni d'uso prima di installare e utilizzare l'apparecchio.
- L'uso di accessori non creati appositamente per quest'apparecchio potrebbe essere causa di incendio o di scosse elettriche.
- Qualsiasi operazione di manutenzione che esuli dalla normale pulizia deve essere eseguita dal Centro Assistenza Autorizzato dal costruttore.
- Non consentire l'uso dell'apparecchio a persone (anche bambini) con ridotte capacità psico-fisico-sensoriali, o con esperienza e conoscenze insufficienti, a meno che non siano attentamente sorvegliate e istruite da un responsabile della loro incolumità. Sorvegliare i bambini, assicurandosi che non giochino con l'apparecchio.
- **NON UTILIZZARE OGGETTI O UTENSILI TAGLIENTI ALL'INTERNO DEL CESTELLO**, graffierebbero o danneggerebbero l'interno del cestello. Una spatola di gomma o un cucchiaio di legno possono essere usati quando l'apparecchio è spento.
- Non riscaldare il cestello di refrigerazione. Essendo un recipiente sigillato, una volta riscaldato potrebbe rompersi provocando danni alle persone.
- Non mettere alcuna parte dell'apparecchio in lavastoviglie.

CONSERVARE QUESTE ISTRUZIONI

I materiali e gli oggetti destinati al contatto con prodotti alimentari sono conformi alle prescrizioni al **Regolamento CE 1935/2004**.

FANTASIA BUFFET

Fantasia Buffet è un sistema per conservare per oltre 2 ore gelato e sorbetti mantenendo la temperatura ottimale.

RAFFREDDAMENTO DEL CONTENITORE

- Prima di utilizzare la macchina lavare accuratamente tutte le parti che vengono a contatto con il gelato.
- Togliere il coperchio (3).
- Verificare che il contenitore (2) sia perfettamente pulito, in caso contrario passare la parte interna con un panno umido ed asciugare accuratamente dopo la pulizia.
- Porre il contenitore in freezer, il più vicino possibile alla fonte di freddo. Non mettere nulla all'interno del contenitore e non coprirlo. Lasciare sufficiente spazio intorno al contenitore.

IMPORTANTE!

Il contenitore deve essere portato alla temperatura necessaria mettendolo in un qualsiasi congelatore o nella cella di congelazione di un frigorifero a tre stelle o quattro stelle. **Il freezer deve essere regolato per raggiungere almeno la temperatura di -18°C / 0°F.** Il non raggiungimento di questa temperatura rende impossibile l'impiego del contenitore per la formazione del gelato. Il contenitore deve rimanere nel freezer per il tempo indicato nella seguente tabella.

TEMPERATURA DEL CONGELATORE	TEMPO MINIMO DI CONGELAMENTO
-30°C / -22°F -25°C / -13°F -18°C / 0°F	9-10 ore 20-22 ore

Il contenitore può essere lasciato costantemente nel freezer così da poterlo usare all'occorrenza.

CONSERVAZIONE DEL GELATO

Quando il gelato è pronto, potete conservarlo coperto nella gelatiera stessa ca. 2 ore ad una temperatura media di -12°C.
Utilizzare la spatola (5) fornita per prelevare il gelato. Non utilizzare mai utensili taglienti!

PULIZIA DELL'APPARECCHIO

- Pulire il contenitore (2) facendo uso di un panno morbido e di detersivo liquido con acqua tiepida.
- Pulire tutte le parti in plastica con acqua e sapone.
- Non fare mai uso di solventi.
- **Non raschiare la parte interna del contenitore.**
- La base in acciaio (1) va pulita con un panno umido.
- **Non mettere in lavastoviglie nessuna parte dell'apparecchio.**
- Asciugare bene tutte le parti e mai riporre in congelatore il cestello se è ancora bagnato. Non riporre in congelatore la pala mantecatrice.

ATTENZIONE: conservare gli imballi in caso la macchina debba essere restituita per riparazioni o resa. In caso di macchine spedite in imballo non adatto alle modalità di trasporto gli interventi di riparazione saranno interamente a carico del mittente a prescindere dalla garanzia, mentre i resi non saranno accettati.

ALLGEMEINE SICHERHEITSBESTIMMUNGEN

- Lesen Sie die Gebrauchsanweisung vor der Verwendung und Inbetriebnahme des Gerätes aufmerksam durch.
- Die Verwendung von Zubehörteilen, die nicht speziell für dieses Gerät hergestellt worden sind, können Brand oder Stromschläge verursachen.
- Dieses Gerät darf weder von physisch noch von geistig behinderten oder in ihrer Bewegung eingeschränkten Personen (einschließlich Kinder) benutzt werden. Auch dürfen Personen die weder Erfahrung noch Kenntnis im Umgang mit dem Gerät haben, dieses erst nach Anweisungen durch eine für ihre Sicherheit zuständige Person in Betrieb nehmen. Kinder müssen überwacht werden, damit sie mit dem Gerät nicht spielen.
- Jede Wartungstätigkeit, die über die normale Reinigung hinausgeht, muß von einer vom Hersteller autorisierten Kundendienststelle erfolgen.
- **KEINE SCHARFEN GEGENSTÄNDE IM INNENBEHÄLTER VERWENDEN**. Der Innenbehälter könnte verkratzt oder beschädigt werden. Ein Gummischaber oder ein Holzlöffel können bei ausgeschaltetem Gerät benutzt werden.
- Den Kühlbehälter nicht erwärmen. Da es sich um einen versiegelten Behälter handelt, könnte er beim Erhitzen brechen und Personen verletzen.
- Kein Teil ist spülmaschinenfest.

DIESE ANWEISUNGEN SIND AUFZUBEWAHREN

Het materiaal en het Artikel dat voor gebruik in contact met levensmiddelen worden zijn voorgenomen in overeenstemming met de **EC Verordening 1935/2004**.

FANTASIA BUFFET

Fantasia Buffet ist das System, das Speeiseis und Sorbets bei optimaler Serviertemperatur über 2 Stunden lang konserviert.

DIE KÜHLUNG DES BEHÄLTERS

- Bevor die Maschine benutzt wird, müssen alle Teile, die mit dem Eis in Berührung gelangen, sorgfältig gewaschen werden.
- Knetblatt und Deckel (3) entfernen.
- Vergewissern Sie sich, dass der Behälter (2) perfekt sauber ist, andernfalls innen mit einem feuchten Tuch säubern und dann sorgfältig abtrocknen.
- Den Behälter in den Gefrierschrank stellen, und zwar so nah wie möglich an die Kältequelle. Der Behälter muss leer sein und darf nicht abgedeckt werden. Lassen Sie genügend Freiraum um den Behälter.

ACHTUNG!

Der Behälter muss auf die erforderliche Temperatur abgekühlt werden, indem er in einen beliebigen Gefrierschrank bzw. in das Gefrierfach eines Kühlschranks mit drei oder vier Sternen gestellt wird.

Der Gefrierschrank muss so eingestellt sein, dass mindestens eine Temperatur von -18°C / 0°F erreicht wird. Wenn diese Temperatur nicht erreicht wird, ist die Verwendung des Behälters für die Eiszubereitung unmöglich. Der Behälter muss für die in der nachstehenden Tabelle angegebene Zeit im Gefrierschrank bleiben.

TEMPERATUR DES GEFRIERSCHRANKS	MIN. GEFRIERZEIT DES KORBS
-30°C / -22°F -25°C / -13°F -18°C / 0°F	9-10 ore 20-22 ore

Sie können den Behälter immer im Gefrierschrank lassen, damit er bei Bedarf stets einsatzbereit ist.

AUFBEWAHRUNG DES SPEISEEISES

Das fertige Eis kann ca. 2 Stunden lang abgedeckt direkt in der Eismaschine aufbewahrt werden. Fuer diesen Zeitraum wird Speiseeis bei -12°C Durchschmittstemperatur konserviert.

Das Eis nur mit dem mitgelieferten Spachtel (5) entnehmen. **Kein Metallbesteck verwenden.**

REINIGUNG

- Eisbehälter mit weichem Küchentuch, flüssigem Reinigungsmittel und handwarmem Wasser reinigen.
- Die übrigen Teile aus Kunststoff mit Spülmittel und Wasser reinigen.
- Achtung: kein lösungsmittel verwenden.
- **Vorsicht, die Innenseite des Behälters nicht verkratzen!**
- Das Gehäuse (1) kann mit einem feuchten Tuch gesäubert werden.
- **Achtung: Erwärmung des Behälters bitte vermeiden.**
- Trocknen Sie alle Teile gut ab; stellen Sie den Korb nicht wieder in den Gefrierschrank, solange er noch nass ist. Legen Sie das Knetblatt nicht in den Gefrierschrank.

ACHTUNG: Bewahren Sie bitte immer die Originalverpackung. Falls das Gerät nicht in seiner Originalverpackung zum Kundendienst zugeschickt wird, gehen die Kosten für die Reparatur auch während der Garantiezeit zu Lasten des Kunden. Retouren ohne Originalverpackung werden verweigert.

ADVERTÊNCIAS IMPORTANTES

- Ler atentamente as instruções para o uso antes de instalar e utilizar o aparelho.
- O uso de acessórios não criados especialmente para este aparelho pode causar incêndio ou choque eléctrico.
- Esta máquina não deve ser utilizada por pessoas (incluindo as crianças) com capacidades mentais, sensoriais ou físicas reduzidas ou sem experiência ou discernimento, a não ser que o façam sob a supervisão de uma pessoa responsável pela sua segurança, ou que não respeitem as indicações relativas à utilização da máquina fornecidas por esta pessoa. As crianças devem ser mantidas sob a supervisão de uma pessoa adulta para se ter a certeza de que não brinquem com a máquina.
- Qualquer operação de manutenção que não pertença à normal limpeza deve ser feita pelo Centro de Assistência Autorizado pelo fabricante.
- **NÃO UTILIZAR OBJECTOS OU UTENSÍLIOS CORTANTES NO INTERIOR DO CESTO.** Poderiam riscar ou danificar o interior do mesmo. Uma espátula de borracha ou uma colher de madeira podem ser usadas quando o aparelho estiver desligado.
- Não aquecer o cesto de refrigeração. Por ser um recipiente vedado, uma vez aquecido poderia se quebrar e provocar danos às pessoas.
- Não colocar nenhuma parte do aparelho dentro da maquina de lavar louça.

CONSERVAR AS INSTRUÇÕES PARA O USO

Os materiais e os objectos destinados ao contacto com produtos alimentares estão em conformidade com as prescrições da **Regulamento CEE 1935/2004**.

FANTASIA BUFFET

Fantasia Buffet é un sistema que permite conservar por mais de 2 horas gelados e sorvetes mantendo a temperatura ideal.

O RESFRIAMENTO DO RECIPIENTE

- Antes de utilizar a máquina de gelado, lavar cuidadosamente todas as partes que entrarão em contacto com o gelado.
- Retirar a tampa (3).
- Verificar que o recipiente (2) esteja perfeitamente limpo, caso contrário, limpar a parte interna com um pano húmido e secar atentamente depois da limpeza.
- Colocar o recipiente no congelador, o mais próximo possível à fonte do freio. Não colocar nada no interior do recipiente e não cobri-lo. Deixar um espaço suficiente ao redor do recipiente.

ATENÇÃO!

O recipiente deve ser levado à temperatura necessária colocando-o em congelador qualquer ou na câmara de congelação de um frigorífico de três estrelas ou quatro estrelas. **O congelador deve ser regulado para alcançar ao menos a temperatura de -18°C / 0°F**. A não consecução desta temperatura torna impossível a utilização do recipiente para a formação do gelado. O recipiente deve permanecer no congelador pelo tempo indicado na tabela abaixo.

TEMPERATURA DO CONGELADOR	TEMPO MÍNIMO DE CONGELAMENTO
-30°C / -22°F -25°C / -13°F -18°C / 0°F	9-10 horas 20-22 horas

O recipiente pode ser deixado constantemente no congelador para permanecer sempre disponível para o uso.

A CONSERVAÇÃO DO GELADO

Quando o gelado está pronto, pode-se conservá-lo coberto na mesma máquina de gelado por aproximadamente 2 horas em uma temperatura média de -12°C.

Para retirar o gelo do recipiente utilizar espátula (5). **Evitar os utensílios de metal.**

A LIMPEZA DO APARELHO

- O cesto de refrigeração (2), a pá (5) e a tampa (4) podem ser lavados em água morna com detergente.
- Nunca use todo o solvente.
- **Não utilizar objectos ou utensílios cortantes no interior do cesto.**
- O corpo (1) pode ser limpo com um pano húmido.
- **Não lavar nenhuma peça na lava-loiça.**
- Secar bem todas as partes e nunca colocar o cesto no congelador se o mesmo estiver ainda molhado. Não guardar no congelador a pá misturadora.

Cod. 519800R01